YINGSHI

PRECISION

不锈钢气动马达产品目录

高级系列 · 2026

1

20/30 W 高级系列气动马达

0号马达		正反转			
67X系列	**型号**	**67X-010**	**67X-020**	**67X-030**	**67X-040**
ATEX防爆	订货号	306700B	306700C	306700D	306700E
ATEX规范		**C**	**C**	**A**	**A**
额定功率	W / HP	20 / 0.03	20 / 0.03	20 / 0.03	20 / 0.03
额定转速	rpm	3000	2500	650	475
空载转速	rpm	6000	5000	1300	950
额定扭矩	Nm / in.lbs	0.06 / 0.5	0.08 / 0.7	0.29 / 2.6	0.4 / 3.5
最小启动扭矩	Nm / in.lbs	0.09 / 0.8	0.12 / 1	0.44 / 3.9	0.6 / 5.3
失速扭矩	Nm / in.lbs	0.12 / 1	0.15 / 1.33	0.55 / 4.87	0.75 / 6.64
耗气量	m3/min / cfm	0.1 / 3	0.1 / 3	0.1 / 3	0.1 / 3
重量	kg / lbs	0.16 / 0.3	0.16 / 0.3	0.16 / 0.3	0.16 / 0.3
气管内径，进气/排气	mm / in.	3 / 1/8	3 / 1/8	3 / 1/8	3 / 1/8
发货时包含：		两个滑动连接器 (M5)			

以上为6 bar (85 PSI)润滑气源条件下产品的参数，无油操作时，输出会有10~20%的下降。

0号马达		右旋			
67X系列	**型号**	**67X-010R**	**67X-020R**	**67X-030R**	**67X-040R**
ATEX防爆	订货号	3067000B	3067000C	3067000D	3067000E
ATEX规范		**C**	**C**	**A**	**A**
额定功率	W / HP	30/0.04	30/0.04	30/0.04	30/0.04
额定转速	rpm	3000	2500	650	500
空载转速	rpm	6000	5000	1300	1000
额定扭矩	Nm / in.lbs	0.1/0.885	0.11/0.97	0.44/3.89	0.57/5.04
最小启动扭矩	Nm / in.lbs	0.12/1.06	0.17/1.5	0.66/5.84	0.86/7.61
失速扭矩	Nm / in.lbs	0.18/1.59	0.22/1.95	0.84/7.43	1.09/9.65
耗气量	m^3/min / cfm	0.1/3.53	0.1/3.53	0.1/3.53	0.1/3.53
重量	kg / lbs	0.13/0.29	0.13/0.29	0.13/0.29	0.13/0.29
气管内径，进气/排气	mm / in.	3 / 1/8	3 / 1/8	3 / 1/8	3 / 1/8
发货时包含：		1个滑动连接器 (M5)			

以上为6 bar (85 PSI)润滑气源条件下产品的参数，无油操作时，输出会有10~20%的下降。

可选辅件

适用0号马达		正反转	右旋
法兰 (包括安装螺丝)	订货号	4451872	4451872
1个消音器 (M5)	订货号	811355	-
带润滑维护单元*	订货号	820454A	820454A
螺纹端		G 1/4	G 1/4
无润滑维护单元*	订货号	822408A	822408A
螺纹端		G 1/4	G 1/4
备件 (包含叶片，密封环，O型圈和消音器)	订货号	446083B	446083B

*) 维护单元包含调压阀，过滤器和可选的油雾器

0号马达
67X系列
正反转

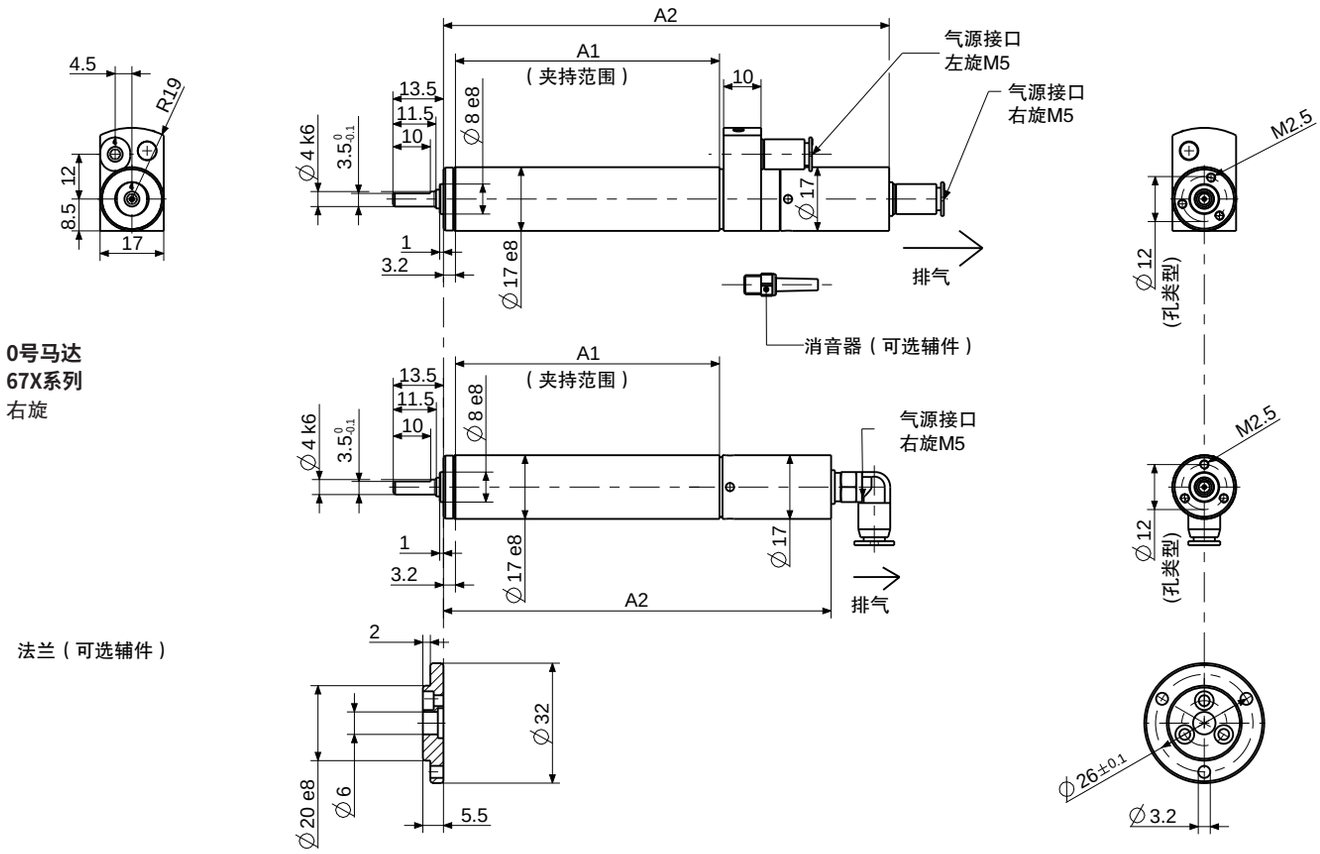

0号马达
67X系列
右旋

法兰（可选辅件）

尺寸：mm

p4400563

马达尺寸	67X系列型号		尺寸 (mm)	
			A1	A2
0	67X-010	67X-020	64.5	112.9
	67X-030	67X-040	70.5	119
	67X-010R	67X-020R	64.5	97.4
	67X-030R	67X-040R	70.5	103.5

3

80 W 高级系列气动马达

1号马达		正反转					
67X系列 	**型号**	**67X-001**	**67X-011**	**67X-021**	**67X-031**	**67X-061**	**67X-081**
ATEX防爆	订货号	306710A	306710B	306710C	306710D	306710H	306710E
ATEX规范		**A**	**C**	**C**	**A**	**A**	**A**
额定功率	W / HP	80 / 0.11	80 / 0.11	80 / 0.11	80 / 0.11	80 / 0.11	80 / 0.11
额定转速	rpm	14500	3500	950	650	-	-
空载转速	rpm	29000	7000	1900	1300	490	240
额定扭矩	Nm / in.lbs	0.05 / 0.44	0.22 / 1.9	0.8 / 7	1.2 / 11	-	-
最小启动扭矩	Nm / in.lbs	0.08 / 0.71	0.33 / 2.9	1.2 / 11	1.8 / 16	-	-
失速扭矩	Nm / in.lbs	0.10 / 0.89	0.41 / 3.63	1.5 / 13.28	-	-	-
最大允许扭矩	Nm / in.lbs	-	-	-	2 / 17.7	2 / 17.7	2 / 17.7
耗气量	m^3/min / cfm	0.23 / 8	0.23 / 8	0.23 / 8	0.23 / 8	0.23 /8	0.23 / 8
长度L	mm / in.	96.5 / 3.76	96.5 / 3.76	105.5 / 4.1	105.5 / 4.1	113.5 / 4.4	113.5 / 4.4
重量	kg / lbs	0.2 / 0.4	0.2 / 0.4	0.22 / 0.5	0.22 / 0.5	0.29 / 0.6	0.29 / 0.6
气管内径，进气/排气	mm / in.	4 / 5/32	4 / 5/32	4 / 5/32	4 / 5/32	4 / 5/32	4 / 5/32
67X系列 	**型号**	**67X-331**	**67X-551**	**67X-581**			
ATEX防爆	订货号	306710G	306710F	306710I			
ATEX规范		**A**	**A**	**A**			
额定功率	W / HP	80 / 0.11	80 / 0.11	80 / 0.11			
额定转速	rpm	-	-	-			
空载转速	rpm	60	30	8			
额定扭矩	Nm / in.lbs	-	-	-			
最小启动扭矩	Nm / in.lbs	-	-	-			
失速扭矩	Nm / in.lbs	-	-	-			
最大允许扭矩	Nm / in.lbs	2 / 17.7	2 / 17.7	2 / 17.7			
耗气量	m^3/min / cfm	0.23 / 8	0.23 / 8	0.23 / 8			
长度L	mm / in.	122.5 / 4.78	122.5 / 4.78	130.5 / 5.09			
重量	kg / lbs	0.31 / 0.68	0.31 / 0.68	0.33 / 0.73			
气管内径，进气/排气	mm / in.	4 / 5/32	4 / 5/32	4 / 5/32			

发货时包含： 滑动连接器 (M8 x 0.75)

以上为6 bar (85 PSI)润滑气源条件下产品的参数，无油操作时，输出会有10~20%的下降。

可选辅件		适用1号马达
法兰 (包括安装螺丝)	订货号	4451812
支架 (带安装螺丝)	订货号	4451802
消音套件	订货号	117968A
带润滑维护单元*	订货号	820454A
螺纹端		G 1/4
无润滑维护单元*	订货号	822408A
螺纹端		G 1/4
备件 (包含叶片，密封环，O型圈和消音器)	订货号	446084B / **订货号** 306710A 446084C / **订货号** 306710B-I

*) 维护单元包含调压阀，过滤器和可选的油雾器

1号马达
67X系列
正反转

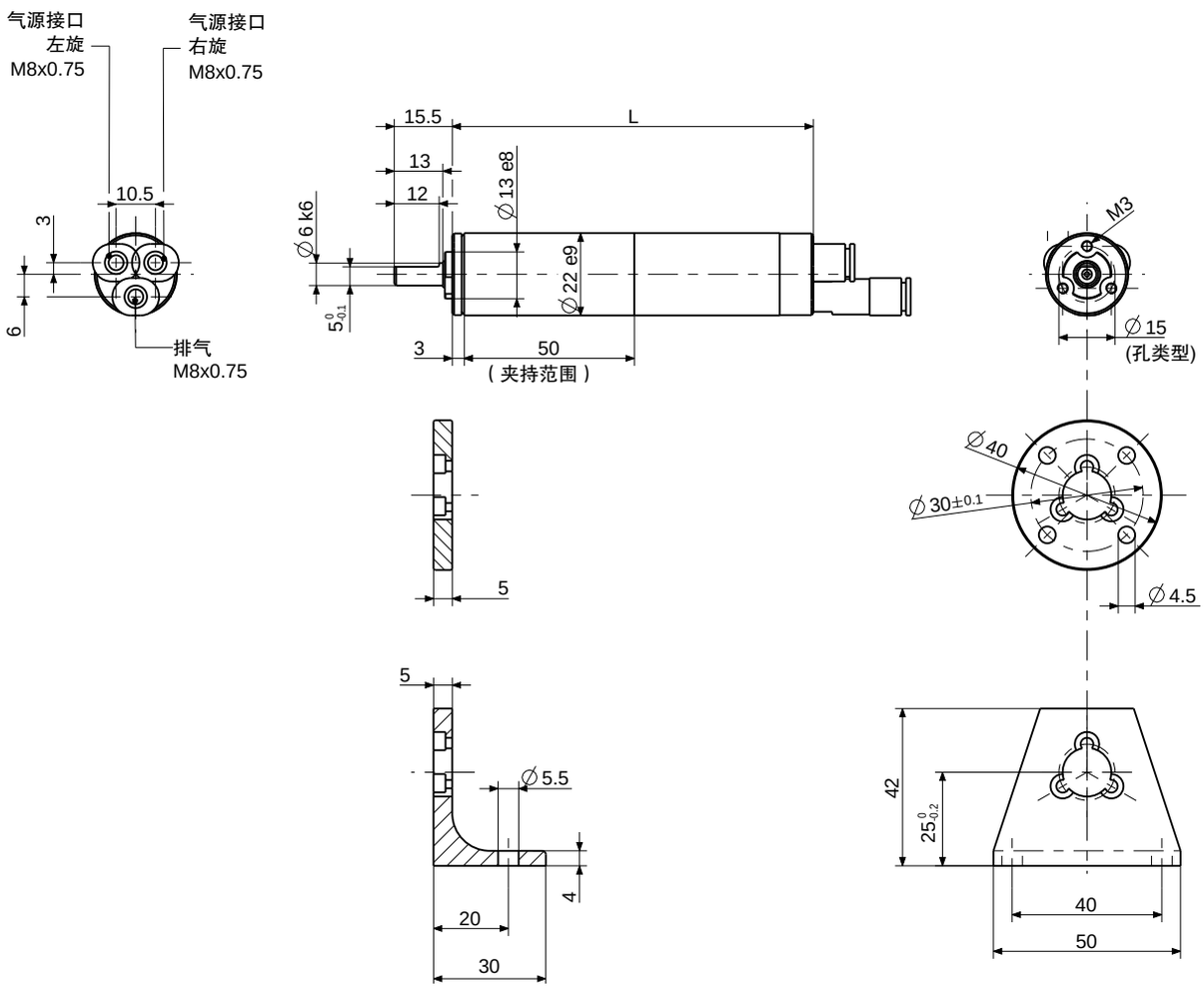

尺寸：mm

p4400602

120 W 高级系列气动马达

2号马达			正反转						
67X系列		**型号**	**67X-002**	**67X-012**	**67X-022**	**67X-032**	**67X-042**	**67X-052**	**67X-2521**
ATEX防爆		订货号	306720A	306720H	306720B	306720C	306720D	306720E	306720F
ATEX规范			**A**	**C**	**C**	**C**	**A**	**A**	**A**
67X系列 螺纹轴		**型号**	**67X-002G**	**67X-012G**	**67X-022G**	**67X-032G**	**67X-042G**	**67X-052G**	**67X-2521G**
ATEX防爆		订货号	3067207A	3067207H	3067207B	3067207C	3067207D	3067207E	3067207F
ATEX规范			**A**	**C**	**C**	**C**	**A**	**A**	**A**
额定功率		W / HP	120 / 0.16	120 / 0.16	120 / 0.16	120 / 0.16	120 / 0.16	120 / 0.16	90 / 0.12 [1])
额定转速		rpm	11000	2750	1800	700	450	300	-
空载转速		rpm	22000	5500	3600	1400	900	600	100
额定扭矩		Nm / in.lbs	0.10 / 0.9	0.4 / 3.5	0.6 / 5.3	1.6 / 14	2.5 / 22	3.8 / 34	-
最小启动扭矩		Nm / in.lbs	0.15 / 1.3	0.6 / 5.3	0.9 / 8	2.4 / 21	3.8 / 34	-	-
失速扭矩		Nm / in.lbs	0.19 / 1.68	0.76 / 6.73	1.14 / 10.09	3 / 26.55	4.7 / 41.6	-	-
最大允许扭矩		Nm / in.lbs	-	-	-	-	-	5 / 44	5 / 44
耗气量		m^3/min / cfm	0.3 / 11	0.3 / 11	0.3 / 11	0.3 / 11	0.3 / 11	0.3 / 11	0.3 / 11
重量		kg / lbs	0.35 / 0.8	0.35 / 0.8	0.35 / 0.8	0.4 / 0.9	0.4 / 0.9	0.4 / 0.9	0.45 / 1
气管内径，进气/排气		mm / in.	6 / ¼	6 / ¼	6 / ¼	6 / ¼	6 / ¼	6 / ¼	6 / ¼

以上为6 bar (85 PSI)润滑气源条件下产品的参数，无油操作时，输出会有10~20%的下降。

[1]) 发布功率图的理论值

可选辅件		适用2号马达
法兰 (包括安装螺丝)	订货号	4445694
支架 (带安装螺丝)	订货号	4445722
消音器:马达单向旋转 (左旋或右旋)		
1个软管喷嘴	订货号	823237
1个消音器	订货号	823236
消音器:马达正反转 (左旋和右旋)		
2个软管喷嘴	订货号	823237
1个消音器	订货号	823236
带润滑维护单元*	订货号	820454A
螺纹端		G 1/4
无润滑维护单元*	订货号	822408A
螺纹端		G 1/4
备件 (包含叶片，密封环，O型圈和消音器)		445580C / **订货号** 306720A
	订货号	445580A / **订货号** 306720B-H

*) 维护单元包含调压阀，过滤器和可选的油雾器

2号马达
67X系列
正反转

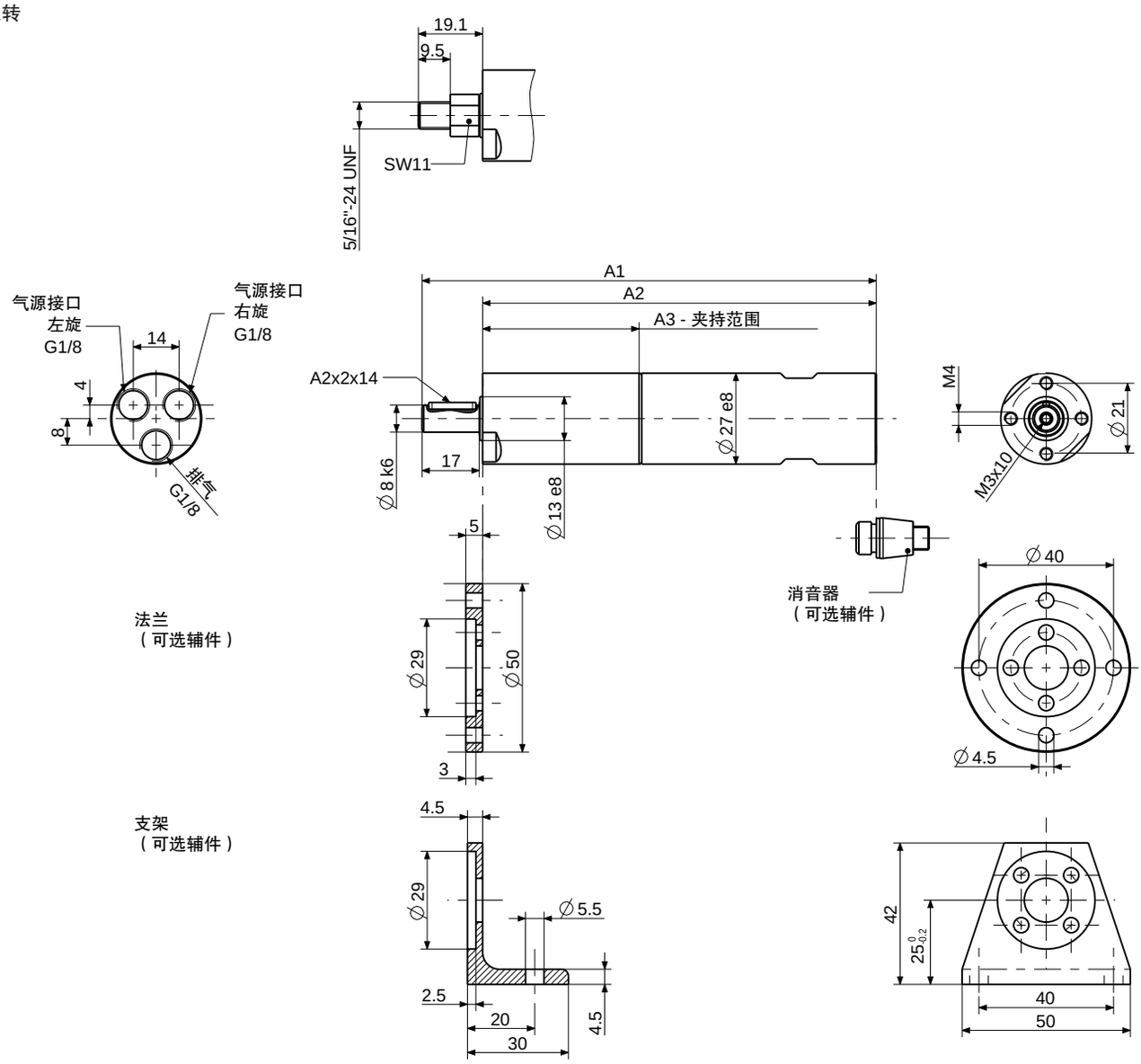

尺寸：mm

p4402205

马达尺寸	67(X)系列-型号			马达尺寸 (mm)		
				A1	A2	A3
2	67X-002(G)	67X-012(G)	67X-022(G)	135	117	46.5
	67X-032(G)	67X-042(G)	67X-052(G)	147.5	129.5	59
	67X-2521(G)			160	142	71.5

100/130/200/300 W 高级系列气动马达

2.5号马达			正反转							
67X系列 ATEX防爆 **ATEX规范**		**型号** 订货号	**67X-0025** 306725B **A**	**67X-0125** 306725C **C**	**67X-0225** 306725D **C**	**67X-0725** 306725F **C**	**67X-0325** 306725E **A**	**67X-0425** 306725A **A**	**67X-04251** 306725G **A**	**67X-24251** 306725H **A**
67X系列 螺纹轴 ATEX防爆 **ATEX规范**		**型号** 订货号	**67X-0025G** 3067257B **A**	**67X-0125G** 3067257C **C**	**67X-0225G** 3067257D **C**	**67X-0725G** 3067257F **C**	**67X-0325G** 3067257E **A**	**67X-0425G** 3067257A **A**	**67X-04251G** 3067257G **A**	**67X-24251G** 3067257H **A**
额定功率	W / HP		200 / 0.27	200 / 0.27	200 / 0.27	200 / 0.27	200 / 0.27	200 / 0.27	100 / 0.13	200 / 0.27
额定转速	rpm		8000	2300	1200	700	350	180	90	-
空载转速	rpm		16000	4600	2400	1400	700	360	180	50
额定扭矩	Nm / in.lbs		0.24/2.12	0.8/7.08	1.6/14.16	2.7/23.9	5.4/47.8	10.6/93.81	10.5/92.9	-
最小启动扭矩	Nm / in.lbs		0.35/3.1	1.2/10.62	2.4/21.24	4.1/36.3	8.2/72.6	15.9/140.7	15/132.75	-
失速扭矩	Nm / in.lbs		0.45/3.98	1.5/13.3	3/26.6	5.1/45.1	10.3/91.2	-	-	-
最大允许扭矩	Nm / in.lbs		-	-	-	-	-	20/177	20/177	20/177
耗气量	m^3/min / cfm		0.37/13.06	0.37/13.06	0.37/13.06	0.37/13.06	0.37/13.06	0.37/13.06	0.27/9.53	0.37/13.06
重量	kg / lbs		0.7/1.54	0.75/1.65	0.75/1.65	0.85/1.87	0.85/1.87	0.85/1.87	0.85/1.87	0.95/2.09
气管内径，进气/排气	mm /in.		10 / 3/8	10 / 3/8	10 / 3/8	10 / 3/8	10 / 3/8	10 / 3/8	10 / 3/8	10 / 3/8

3号马达			正反转							
67X系列 ATEX防爆 **ATEX规范**		**型号** 订货号	**67X-003** 306730A **A**	**67X-013** 306730B **D**	**67X-023** 306730C **C**	**67X-073** 306730D **C**	**67X-083** 306730E **A**	**67X-093** 306730F **A**	**67X-0931** 306730G **A**	**67X-1931** 306730K **A**	**67X-2931** 306730H **A**
67X系列 螺纹轴 ATEX防爆 **ATEX规范**		**型号** 订货号	**67X-003G** 3067307A **A**	**67X-013G** 3067307B **D**	**67X-023G** 3067307C **C**	**67X-073G** 3067307D **C**	**67X-083G** 3067307E **A**	**67X-093G** 3067307F **A**	**67X-0931G** 3067307G **A**	**67X-1931G** 3067307K **A**	**67X-2931G** 3067307H **A**
额定功率	W / HP		300 / 0.4	300 / 0.4	300 / 0.4	300 / 0.4	300 / 0.4	300 / 0.4	130 / 0.17	300 / 0.4	300 / 0.4
额定转速	rpm		7250	2300	1200	615	350	180	90	-	-
空载转速	rpm		14500	4600	2400	1230	700	360	180	100	50
额定扭矩	Nm / in.lbs		0.4/3.54	1.2/10.62	2.4/21.24	4.65/41.15	8.15/72.13	15.9/140.7	13.8/122.13	-	-
最小启动扭矩	Nm / in.lbs		0.6/5.31	1.9/16.8	3.6/31.9	6.95/61.5	12.25/108.4	23.8/210.6	21/185.85	-	-
失速扭矩	Nm / in.lbs		0.76/6.7	2.2/19.5	4.5/39.8	8.8/77.88	15.5/137.2	30.2/267.3	26.2/231.9	-	-
最大允许扭矩	Nm / in.lbs		-	-	-	-	-	-	-	36/318.6	36/318.6
耗气量	m^3/min / cfm		0.47/16.6	0.47/16.6	0.47/16.6	0.47/16.6	0.47/16.6	0.47/16.6	0.28/9.88	0.47/16.6	0.47/16.6
重量	kg / lbs		1.0/2.2	1.05/2.31	1.05/2.31	1.10/2.42	1.15/2.53	1.15/2.53	1.15/2.53	1.25/2.75	1.25/2.75
气管内径，进气/排气	mm / in.		10 / 3/8	10 / 3/8	10 / 3/8	10 / 3/8	10 / 3/8	10 / 3/8	10 / 3/8	10 / 3/8	10 / 3/8

以上为6 bar (85 PSI)润滑气源条件下产品的参数，无油操作时，输出会有10~20%的下降。

可选辅件		**适用2.5号马达**	**适用3号马达**
法兰 (包括安装螺丝)	订货号	4445305	4446105
支架 (带安装螺丝)	订货号	4445393	4446112
消音器:马达单向旋转 (左旋或右旋)			
1个软管喷嘴	订货号	823238 (1/8")	410541 (1/4")
1个消音器	订货号	802675 (1/8")	802673 (1/4")
1个消音器	订货号	802673 (1/4")	802673 (1/4")
消音器:马达正反转 (左旋和右旋)			
2个软管喷嘴	订货号	823238 (1/8")	410541 (1/4")
1个消音器	订货号	802673 (1/4")	802673 (1/4")
带润滑维护单元*	订货号	820454A	820455A
螺纹端		G 1/4	G 1/2
无润滑维护单元*	订货号	822408A	822409A
螺纹端		G 1/4	G 1/2
备件 (包含叶片，密封环，O型圈和消音器)	订货号	444785A / **订货号** 306725A, C-H 444785E / **订货号** 306725B	444786A / **订货号** 306730B-K 444786L / **订货号** 306730A

*) 维护单元包含调压阀，过滤器和可选的油雾器

2.5号马达和3号马达
67X系列
正反转

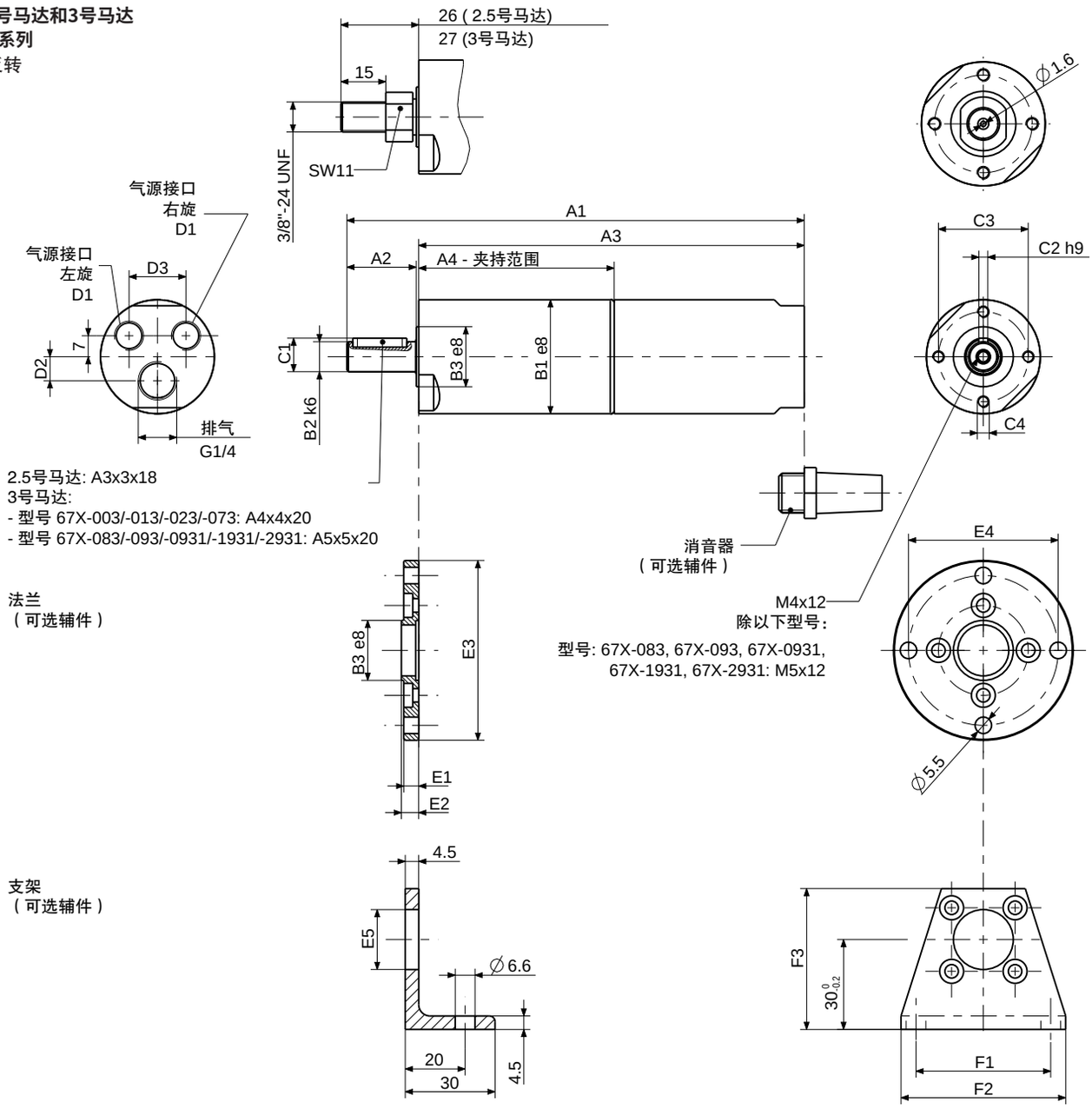

尺寸：mm

p4402777

马达尺寸	67(X)系列-型号				马达尺寸 (mm)													
					A1	A2	A3	A4	B1	B2	B3	C1	C2	C3	C4	D1	D2	D3
2.5	67X-0025(G)	67X-0125(G)	67X-0225(G)		152.5	23	128.5	65	38	10	20	11.2	3	30	M4	G1/8	8	19
	67X-0725(G)	67X-0325(G)	67X-0425(G)	67X-04251(G)	168		144.5	81										
	67X-24251(G)				184.5		160.5	97										
3	67X-003(G)	67X-013(G)	67X-023(G)		171	27	143	66	42	12	24	13.5	4	34	M5	G1/4	11	20
	67X-073(G)				187		159	83										
	67X-083(G)	67X-093(G)	67X-0931(G)		191	30				14		16	5					
	67X-1931(G)	67X-2931(G)			196		164											

马达尺寸	67(X)系列-型号				法兰尺寸 (mm)						支架尺寸 (mm)		
					B3	E1	E2	E3	E4	E5	F1	F2	F3
2.5	67X-0025(G)	67X-0125(G)	67X-0225(G)	67X-0325(G)	20	5	5.8	60	50	17	45	55	47
	67X-0725(G)	67X-0425(G)	67X-04251(G)	67X-24251(G)									
3	67X-003(G)	67X-013(G)	67X-023(G)		24	6	6.8	65	55	21	50	60	48
	67X-073(G)	67X-083(G)	67X-093(G)										
	67X-0931(G)	67X-1931(G)	67X-2931(G)										

300 W 大扭矩/带制动高级系列气动马达

大扭矩3号马达		正反转				
67系列 ATEX防爆	**型号** 订货号	**67X-613** 306730I	**67X-623** 306730L	**67X-673** 306730M	**67X-413** 306730N	**67X-423** 306730O
ATEX规范		**A**	**A**	**A**	**A**	**A**
额定功率	W / HP	300 / 0.4	300 / 0.4	300 / 0.4	300 / 0.4	300 / 0.4
额定转速	rpm	85	45	25	13	7
空载转速	rpm	170	90	50	26	14
额定扭矩	Nm / in.lbs	33.7 / 298.2	63.6 / 562.9	114.5 / 1013.3	220 / 1947	410 / 3628.5
最小启动扭矩	Nm / in.lbs	50.5 / 446.9	95.4 / 844.3	171.5 / 1517.8	330 / 2920.5	-
失速扭矩	Nm / in.lbs	64 / 566.4	120.9 / 1070	217 / 1920.45	418 / 3699.3	-
最大允许扭矩	Nm / in.lbs	-	-	-	-	600 / 5310
耗气量	m^3/min / cfm	0.47 / 16.6	0.47 / 16.6	0.47 / 16.6	0.47 / 16.6	0.47 / 16.6
重量	kg / lbs	2.7 / 5.94	2.6 / 5.72	2.9 / 6.38	3.5 / 7.7	3.5 / 7.7
气管内径，进气/排气	mm / in.	10 / 3/8	10 / 3/8	10 / 3/8	10 / 3/8	10 / 3/8
带制动3号马达		正反转				
67系列 ATEX防爆	**型号** 订货号	**67X-613B** 1030291P	**67X-623B** 1030291R	**67X-673B** 1030291S	**67X-413B** 1030291N	**67X-423B** 1030291O
ATEX规范		**A**	**A**	**A**	**A**	**A**
67系列 无ATEX防爆认证	**型号** 订货号	**67-613B-1** 103029P	**67-623B-1** 103029R	**67-673B-1** 103029S	**67-413B-1** 103029N	**67-423B-1** 103029O
额定功率	W / HP	300 / 0.4	300 / 0.4	300 / 0.4	300 / 0.4	300 / 0.4
额定转速	rpm	85	45	25	13	7
空载转速	rpm	170	90	50	26	14
额定扭矩	Nm / in.lbs	33.7 / 298.2	63.6 / 562.9	114.5 / 1013.3	220 / 1947	410 / 3628.5
最小启动扭矩	Nm / in.lbs	50.5 / 446.9	95.4 / 844.29	171.5 / 1517.8	330 / 2920.5	-
失速扭矩	Nm / in.lbs	64 / 566.4	120.9 / 1070	217 / 1920.45	418 / 3699.3	-
最大允许扭矩	Nm / in.lbs	-	-	-	-	600 / 5310
制动扭矩	Nm / in.lbs	82 / 725.7	160 / 1416	282 / 2495.7	554 / 4902.9	-
耗气量	m^3/min / cfm	0.47 / 16.6	0.47 / 16.6	0.47 / 16.6	0.47 / 16.6	0.47 / 16.6
重量	kg / lbs	3.1 / 6.82	3 / 6.6	3.3 / 7.26	3.9 / 8.58	3.9 / 8.58
气管内径，进气/排气	mm / in.	10 / 3/8	10 / 3/8	10 / 3/8	10 / 3/8	10 / 3/8

以上为6 bar (85 PSI)润滑气源条件下产品的参数，无油操作时，输出会有10~20%的下降。

可选辅件		适用3号马达
法兰 (包括安装螺丝)	订货号	4134632
支架 (带安装螺丝)	订货号	44461738
消音器:马达单向旋转 (左旋或右旋)		
1个软管喷嘴	订货号	410541 (1/4")
2个消音器	订货号	802673 (1/4")
消音器:马达正反转 (左旋和右旋)		
2个软管喷嘴	订货号	410541 (1/4")
1个消音器	订货号	802673 (1/4")
带润滑维护单元*	订货号	820455A
螺纹端		G 1/2
无润滑维护单元*	订货号	822409A
螺纹端		G 1/2
备件 (包含叶片，密封环，O型圈和消音器)	订货号	444786O 订货号 306730I,L,M 和 103029(1)P,R,S 444786C 订货号 306730N,O 和 103029(1)N,O
制动备件 (包括制动片，压力弹簧和O型圈)	订货号	446096C

*) 维护单元包含调压阀，过滤器和可选的油雾器

大扭矩3号马达
67(X)系列
正反转

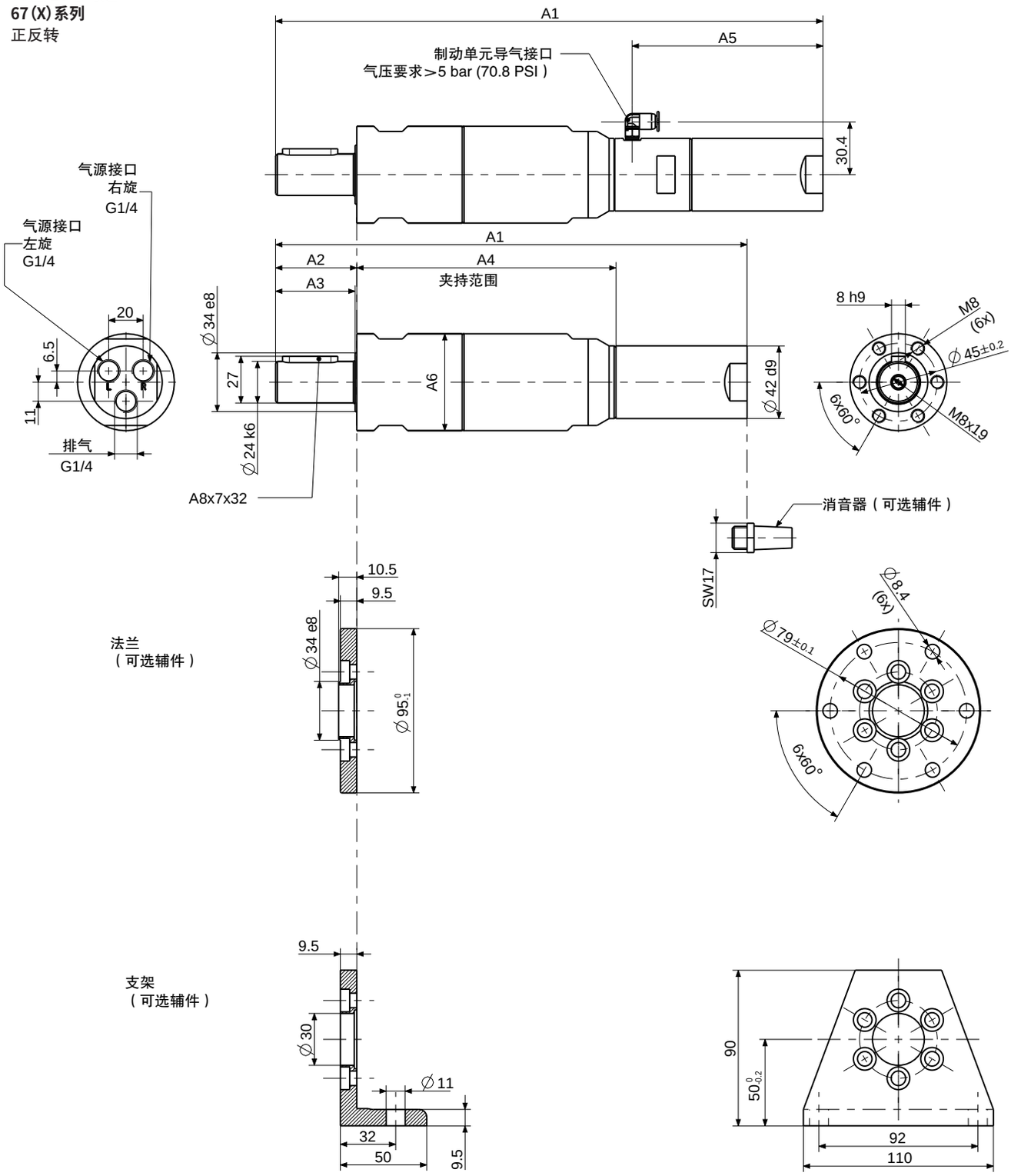

尺寸：mm

p444204

马达尺寸	67(X)系列-型号		马达尺寸 (mm)					
			A1	A2	A3	A4	A5	
3	67X-613	67X-623	257.1	44	43	134.1	-	
	67X-673		272.9			149.9		
	67X-413	67X-423	279.2	47	46	156.2		
3	67(X)-613B(-1)	67(X)-623B(-1)	300.1	44	43	134.1	110.4	
	67(X)-673B(-1)		316.8			149.9		
	67(X)-413B(-1)	67(X)-423B(-1)	316.8	47	46	156.2		

100/130/200/300 W 带制动高级系列气动马达

带制动2.5号马达		正反转							
67系列 ATEX防爆	型号	67X-0025B	67X-0125B	67X-0225B	67X-0725B	67X-0325B	67X-0425B	67X-04251B	67X-24251B
	订货号	1073991B	1073991C	1073991D	1073991F	1073991E	1073991A	1073991G	1073991H
ATEX规范		A	C	C	C	A	A	A	A
67系列 无ATEX防爆认证	型号	67-0025B-1	67-0125B-1	67-0225B-1	67-0725B-1	67-0325B-1	67-0425B-1	67-04251B-1	67-24251B-1
	订货号	107399B	107399C	107399D	107399F	107399E	107399A	107399G	107399H
额定功率	W/HP	200/0.27	200/0.27	200/0.27	200/0.27	200/0.27	200/0.27	100/0.134	200/0.27
额定转速	rpm	8000	2300	1200	700	350	180	90	-
空载转速	rpm	16000	4600	2400	1400	700	360	180	50
额定扭矩	Nm/in.lbs	0.24/2.12	0.8/7.08	1.6/14.16	2.7/23.9	5.4/47.8	10.6/93.8	10.5/92.9	-
最小启动扭矩	Nm/in.lbs	0.35/3.1	1.2/10.6	2.4/21.2	4.1/36.3	8.2/72.6	15.9/140.7	15/132.75	-
失速扭矩	Nm/in.lbs	0.45/3.98	1.5/13.275	3/26.55	5.1/45.135	10.3/91.155	-	-	-
最大允许扭矩	Nm/in.lbs	-	-	-	-	20/177	20/177	20/177	20/177
制动扭矩	Nm/in.lbs	1/8.85	3.4/30.1	6.7/59.3	11.8/104.43	-	-	-	-
耗气量	m^3/min/cfm	0.37/13.06	0.37/13.06	0.37/13.06	0.37/13.06	0.37/13.06	0.37/13.06	0.27/9.53	0.37/13.06
重量	kg/lbs	1/2.2	1.05/2.31	1.05/2.31	1.15/2.53	1.15/2.53	1.15/2.53	1.36/3	1.36/3
气管内径，进气/排气	mm/in.	10 / 3/8	10 / 3/8	10 / 3/8	10 / 3/8	10 / 3/8	10 / 3/8	10 / 3/8	10 / 3/8

带制动3号马达		正反转							
67系列 ATEX防爆	型号	67X-003B	67X-013B	67X-023B	67X-073B	67X-083B	67X-093B	67X-0931B	67X-1931B	67X-2931B
	订货号	1030291A	1030291B	1030291C	1030291D	1030291E	1030291F	1030291G	1030291K	1030291H
ATEX规范		A	D	C	C	A	A	A	A	A
67系列 无ATEX防爆认证	型号	67-003B-1	67-013B-1	67-023B-1	67-073B-1	67-083B-1	67-093B-1	67-0931B-1	67-1931B-1	67-2931B-1
	订货号	103029A	103029B	103029C	103029D	103029E	103029F	103029G	103029K	103029H
额定功率	W/HP	300/0.4	300/0.4	300/0.4	300/0.4	300/0.4	300/0.4	130/0.174	300/0.4	300/0.4
额定转速	rpm	7250	2300	1200	615	350	180	90	-	-
空载转速	rpm	14500	4600	2400	1230	700	360	180	100	50
额定扭矩	Nm/in.lbs	0.4/3.54	1.2/10.6	2.4/21.2	4.65/41.15	8.15/72.13	15.9/140.7	13.8/122.13	-	-
最小启动扭矩	Nm/in.lbs	0.6/5.3	1.9/16.8	3.6/31.86	6.95/61.5	12.25/108.4	23.9/211.5	21/185.85	-	-
失速扭矩	Nm/in.lbs	0.76/6.73	2.2/19.5	4.5/39.8	8.8/77.88	15.2/134.52	30.2/267.27	26.2/231.87	-	-
最大允许扭矩	Nm/in.lbs	-	-	-	-	-	36/318.6	36/318.6	36/318.6	36/318.6
制动扭矩	Nm/in.lbs	1/8.85	3.4/30.1	6.7/59.3	11.8/104.43	20.6/182.31	-	-	-	-
耗气量	m^3/min/cfm	0.47/16.6	0.47/16.6	0.47/16.6	0.47/16.6	0.47/16.6	0.47/16.6	0.28/9.88	0.47/16.6	0.47/16.6
重量	kg/lbs	1.35/2.97	1.4/3.08	1.4/3.08	1.45/3.19	1.5/3.3	1.5/3.3	1.7/3.74	1.8/1.76	1.8/1.76
气管内径，进气/排气	mm/in.	10 / 3/8	10 / 3/8	10 / 3/8	10 / 3/8	10 / 3/8	10 / 3/8	10 / 3/8	10 / 3/8	10 / 3/8

以上为6 bar (85 PSI)润滑气源条件下产品的参数，无油操作时，输出会有10~20%的下降。

可选辅件		适用2.5号马达	适用3号马达
法兰 (包括安装螺丝)	订货号	4445305	4446105
支架 (带安装螺丝)	订货号	4445393	4446112
消音器:马达单向旋转 (左旋或右旋)			
1个软管喷嘴	订货号	823238 (1/8")	410541 (1/4")
1个消音器	订货号	802675 (1/8")	802673 (1/4")
1个消音器	订货号	802673 (1/4")	802673 (1/4")
消音器:马达正反转 (左旋和右旋)			
2个软管喷嘴	订货号	823238 (1/8")	410541 (1/4")
1个消音器	订货号	802673 (1/4")	802673 (1/4")
带润滑维护单元*	订货号	820454A	820455A
螺纹端		G 1/4	G 1/2
无润滑维护单元*	订货号	822408A	822409A
螺纹端		G 1/4	G 1/2
备件 (包含叶片，密封环，O型圈和消音器)	订货号	444785A 订货号 107399(1)A,C-H 444785E 订货号 107399(1)B	444786A 订货号 103029(1)B-H,K 444786L 订货号 103029(1)A
制动备件 (包括制动片，压力弹簧和O型圈)	订货号	446096C	446096C

*) 维护单元包含调压阀，过滤器和可选的油雾器

带制动2.5号马达和3号马达,67(X)系列-,正反转

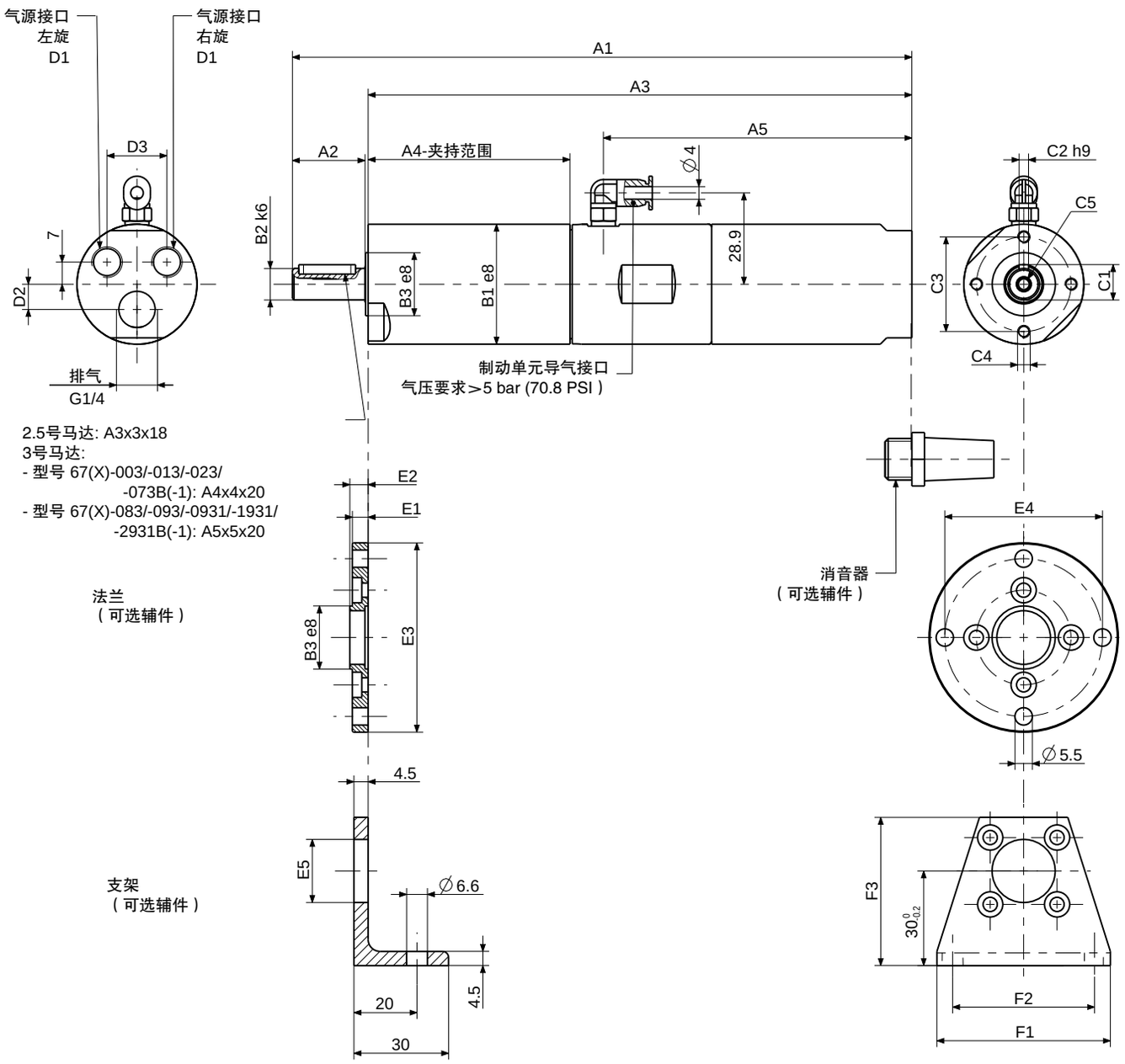

尺寸：mm

p4134552

马达尺寸	67(X)系列-型号			马达尺寸 (mm)															
				A1	A2	A3	A4	A5	B1	B2	B3	C1	C2	C3	C4	C5	D1	D2	D3
2.5	67(X)-0025B(-1)	67(X)-0125B(-1)	67(X)-0225B(-1)	196	23	172	64	98	38	10	20	11.2	3	30	M4	M4x12	G1/8	8	19
	67(X)-0725B(-1)	67(X)-0325B(-1)	67(X)-0425B(-1)	212		188	80												
	67(X)-24251B(-1)			228		204	96												
3	67(X)-003B(-1)	67(X)-013B(-1)	67(X)-023B(-1)	215	27	187	67	110	42	12	24	13.5	4	34	M5	M4x12	G1/4	11	20
	67(X)-073B(-1)			231		203	83												
	67(X)-083B(-1)	67(X)-093B(-1)	67(X)-0931B(-1)	235	30					14		16	5			M5x12			
	67(X)-1931B(-1)	67(X)-2931B(-1)		250	30	218	82												

马达尺寸	67(X)系列-型号			法兰尺寸 (mm)						支架尺寸 (mm)		
				B3	E1	E2	E3	E4	E5	F1	F2	F3
2.5	67(X)-0025B(-1)	67(X)-0125B(-1)	67(X)-0225B(-1)	20	5	5.8	60	50	17	55	45	47
	67(X)-0725B(-1)	67(X)-0325B(-1)	67(X)-0425B(-1)									
	67(X)-24251B(-1)											
3	67(X)-003B(-1)	67(X)-013B(-1)	67(X)-023B(-1)	24	6	6.8	65	55	21	60	50	48
	67(X)-073B(-1)											
	67(X)-083B(-1)	67(X)-093B(-1)	67(X)-0931B(-1)									
	67(X)-1931B(-1)	67(X)-2931B(-1)										

300/600/900 W 防爆/配钻孔卡盘不防爆高级系列气动马达

6号马达		正反转								
67X系列- ATEX防爆	型号	67X-006	67X-086	67X-016	67X-026	67X-036	67X-046	67X-056	67X-066	67X-0661
	订货号	306760A	306760N	306760H	306760B	306760C	306760D	306760E	306760F	306760G
ATEX规范		A	A	D	C	C	A	A	A	A
67系列–配钻孔卡盘不防爆	型号	–	–	67-016B16	67-026B16	67-036B16	67-046B16	67-056B16	67-066B16	67-0661B16
	订货号	–	–	114132H	114132B	114132C	114132D	114132E	114132F	114132G
额定功率	W / HP	600/0.8	600/0.8	600/0.8	600/0.8	600/0.8	600/0.8	600/0.8	600/0.8	300/0.4
额定转速	rpm	6750	2750	2000	1500	1000	350	250	170	90
空载转速	rpm	13500	5500	4000	3000	2000	700	500	340	180
额定扭矩	Nm / in.lbs	0.85/7.5	2/17.7	2.8/24.78	3.8/33.63	5.7/50.44	16.3/144.3	22.9/202.7	33.7/298.25	31.8/281.43
最小启动扭矩	Nm / in.lbs	1.25/11.06	3.1/27.435	4.3/38.055	5.7/50.445	8.5/75.225	24.5/216.825	34.3/303.55	50.6/447.81	47.7/422.15
失速扭矩	Nm / in.lbs	1.6/14.16	3.9/34.5	5.4/47.8	7.2/63.72	10.8/95.58	31.1/275.24	43.5/385	64/566.4	60.4/534.54
耗气量	m^3/min / cfm	0.85/30	0.85/30	0.85/30	0.85/30	0.85/30	0.85/30	0.85/30	0.85/30	0.55/19.4
重量	kg / lbs	2.2/4.84	2.7/5.94	2.3/5.06	2.3/5.06	2.3/5.06	2.6/5.72	2.7/5.94	2.7/5.94	2.7/5.94
气管内径，进气/排气	mm / in.	12 / 1/2	12 / 1/2	12 / 1/2	12 / 1/2	12 / 1/2	12 / 1/2	12 / 1/2	12 / 1/2	12 / 1/2

7号马达		正反转							
67X系列 ATEX防爆 II 2 GD c IIC	型号	67X-007	67X-087	67X-017	67X-027	67X-037	67X-047	67X-057	67X-067
	订货号	306770A	306770N	306770H	306770B	306770C	306770D	306770E	306770F
ATEX规范		A	A	D	C	C	A	A	A
额定功率	W / HP	900/1.2	900/1.2	900/1.2	900/1.2	900/1.2	900/1.2	900/1.2	900/1.2
额定转速	rpm	6300	2600	1835	1425	950	325	235	155
空载转速	rpm	12600	5200	3670	2850	1900	650	470	310
额定扭矩	Nm / in.lbs	1.35/11.95	3.3/29.2	4.6/40.7	6/53.1	9/79.65	26.4/233.6	36.5/323	55.4/490.3
最小启动扭矩	Nm / in.lbs	2/17.7	4.9/43.36	7/61.95	9/79.65	13.5/119.5	39.6/350.46	54.8/485	83.1/735.4
失速扭矩	Nm / in.lbs	2.6/23	6.2/54.87	8.9/78.8	11.4/100.89	17.1/151.3	50.2/444.27	69.4/614.19	105.3/931.9
耗气量	m^3/min / cfm	1.4/49.42	1.4/49.42	1.4/49.42	1.4/49.42	1.4/49.42	1.4/49.42	1.4/49.42	1.4/49.42
重量	kg / lbs	2.5/5.5	2.9/6.38	2.6/5.72	2.6/5.72	2.6/5.72	2.9/6.38	3/6.6	3/6.6
气管内径，进气/排气	mm / in.	12 / 1/2	12 / 1/2	12 / 1/2	12 / 1/2	12 / 1/2	12 / 1/2	12 / 1/2	12 / 1/2

以上为6 bar (85 PSI)润滑气源条件下产品的参数，无油操作时，输出会有10~20%的下降。

可选辅件		适用6号马达	适用7号马达
法兰 (包括安装螺丝)	订货号	4446166	4446166
支架 (带安装螺丝)	订货号	4446176	4446176
消音器:马达单向旋转 (左旋或右旋)			
1个软管喷嘴	订货号	410540 (3/8")	410540 (3/8")
1个消音器	订货号	802671 (3/8")	802671 (3/8") **
1个消音器	订货号	802666 (1/2")	802666 (1/2") **
消音器:马达正反转 (左旋和右旋)			
2个软管喷嘴	订货号	410540 (3/8")	410540 (3/8")
1个消音器	订货号	802666 (1/2")	802666 (1/2")
钻孔卡盘			
范围 1 - 13 mm / B 16	订货号	804652	–
快换卡盘			
范围 1 - 13 mm / B 16	订货号	804663	–
带润滑维护单元*	订货号	820455A	821608A
螺纹端		G 1/2	G 3/4
无润滑维护单元*	订货号	822409A	826982A
螺纹端		G 1/2	G 3/4
备件 (包含叶片，密封环，O型圈和消音器)	订货号	444787A / 订货号 306760B-D, H 订货号 114132B-D, H	444919A / 订货号 306770B-D, H 444919B / 订货号 306770E-F
	订货号	444787B / 订货号 306760E-G 订货号 114132E-G 444787H / 订货号 306760A, N	444919F / 订货号 306770A, N

*) 维护单元包含调压阀，过滤器和可选的油雾器

6号马达和7号马达,67(X)系列-,正反转

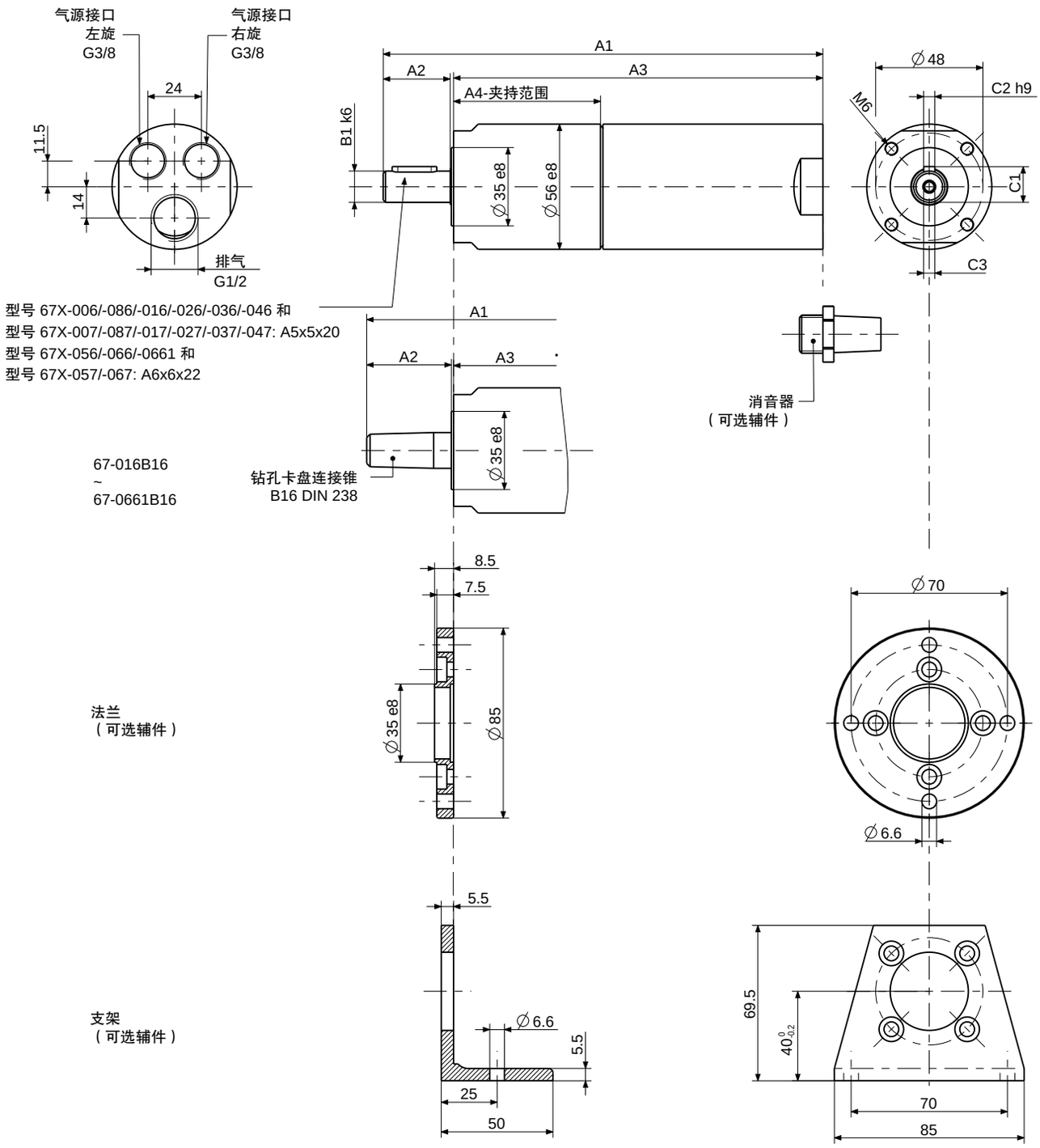

尺寸：mm

p4402988

马达尺寸	67(X)系列-型号				马达尺寸 (mm)							
					A1	A2	A3	A4	B1	C1	C2	C3
6	67X-006	67X-016	67X-026	67X-036	197	30.5	165.5	66	14	16	5	M5x12
	67X-046	67X-086			215		183.5	84				
	67X-056	67X-066	67X-0661		217	35	180	80.5	19	21.5	6	M6x12
	67-016B16	67-026B16	67-036B16		204	37.5	166	66	–	–	–	–
	67-046B16				222		184	84				
	67-056B16	67-066B16	67-0661B16		219	38	180	80.5				
7	67X-007	67X-017	67X-027	67X-037	222	30.5	190.5	66	14	16	5	M5x12
	67X-047	67X-087			240		208.5	84				
	67X-057	67X-067			242	35	205	81	19	21.5	6	M6x12

600/900 W 大扭矩高级系列气动马达

大扭矩6号马达			正反转			
67X系列 ATEX防爆		型号 订货号	**67X-746** 306760I	**67X-756** 306760K	**67X-766** 306760L	**67X-516** 306760M
ATEX规范			**A**			
额定功率	W / HP		600/0.8	600/0.8	600/0.8	600/0.8
额定转速	rpm		85	65	42	24
空载转速	rpm		170	130	84	48
额定扭矩	Nm / in.lbs		67.4/596.5	88.1/779.7	136.4/1207.14	238.7/2112.5
最小启动扭矩	Nm / in.lbs		101.1/894.7	132.2/1170	204.6/1810.7	358.1/3169.2
失速扭矩	Nm / in.lbs		128/1132.8	167.4/1481.49	259.2/2293.9	453.5/4013.5
耗气量	m^3/min / cfm		0.85/30	0.85/30	0.85/30	0.85/30
重量	kg / lbs		3.6/7.92	3.6/7.92	3.6/7.92	4.4/9.68
气管内径，进气/排气	mm / in.		12 / 1/2	12 / 1/2	12 / 1/2	12 / 1/2
大扭矩7号马达			正反转			
67X系列- ATEX防爆		型号 订货号	**67X-747** 306770I	**67X-757** 306770K	**67X-767** 306770L	**67X-517** 306770M
ATEX规范			**A**			
额定功率	W / HP		900/1.2	900/1.2	900/1.2	900/1.2
额定转速	rpm		80	60	40	22
空载转速	rpm		160	120	80	44
额定扭矩	Nm / in.lbs		107.4/950.5	143.2/1267.32	214.8/1901	390.6/3456.81
最小启动扭矩	Nm / in.lbs		161.1/1425.7	214.8/1901	-	585.9/5185.2
失速扭矩	Nm / in.lbs		204.1/1806.3	272.1/2408.1	-	-
最大允许扭矩	Nm / in.lbs		-	-	300/2655	600/5310
耗气量	m^3/min / cfm		1.4/49.42	1.4/49.42	1.4/49.42	1.4/49.42
重量	kg / lbs		3.8/8.36	3.9/8.58	3.9/8.58	4.7/10.34
气管内径，进气/排气	mm / in.		12 / 1/2	12 / 1/2	12 / 1/2	12 / 1/2

以上为6 bar (85 PSI)润滑气源条件下产品的参数，无油操作时，输出会有10~20%的下降。

可选辅件		适用6号和7号马达	
法兰 (包括安装螺丝)	订货号	4134632	
支架 (带安装螺丝)	订货号	44461738	
消音器:马达单向旋转 (左旋或右旋)			
1个软管喷嘴	订货号	410540 (3/8")	
1个消音器	订货号	802671 (3/8") **)	
1个消音器	订货号	802666 (1/2") **)	
消音器:马达正反转 (左旋和右旋)			
2个软管喷嘴	订货号	410540 (3/8")	
1个消音器	订货号	802666 (1/2")	
		适用6号马达	**适用7号马达**
带润滑维护单元*	订货号	820455A	821608A
螺纹端		G 1/2	G 3/4
无润滑维护单元*	订货号	822409A	826982A
螺纹端		G 1/2	G 3/4
备件 (包含叶片，密封环，O型圈和消音器)	订货号	444787L 适用型号: 67X-746 ~ 67X-766 444787E 适用型号: 67X-516	444787M 适用型号: 67X-747 ~ 67X-767 444919D 适用型号: 67X-517

*) 维护单元包含调压阀，过滤器和可选的油雾器

大扭矩6号马达和7号马达
67X系列-
正反转

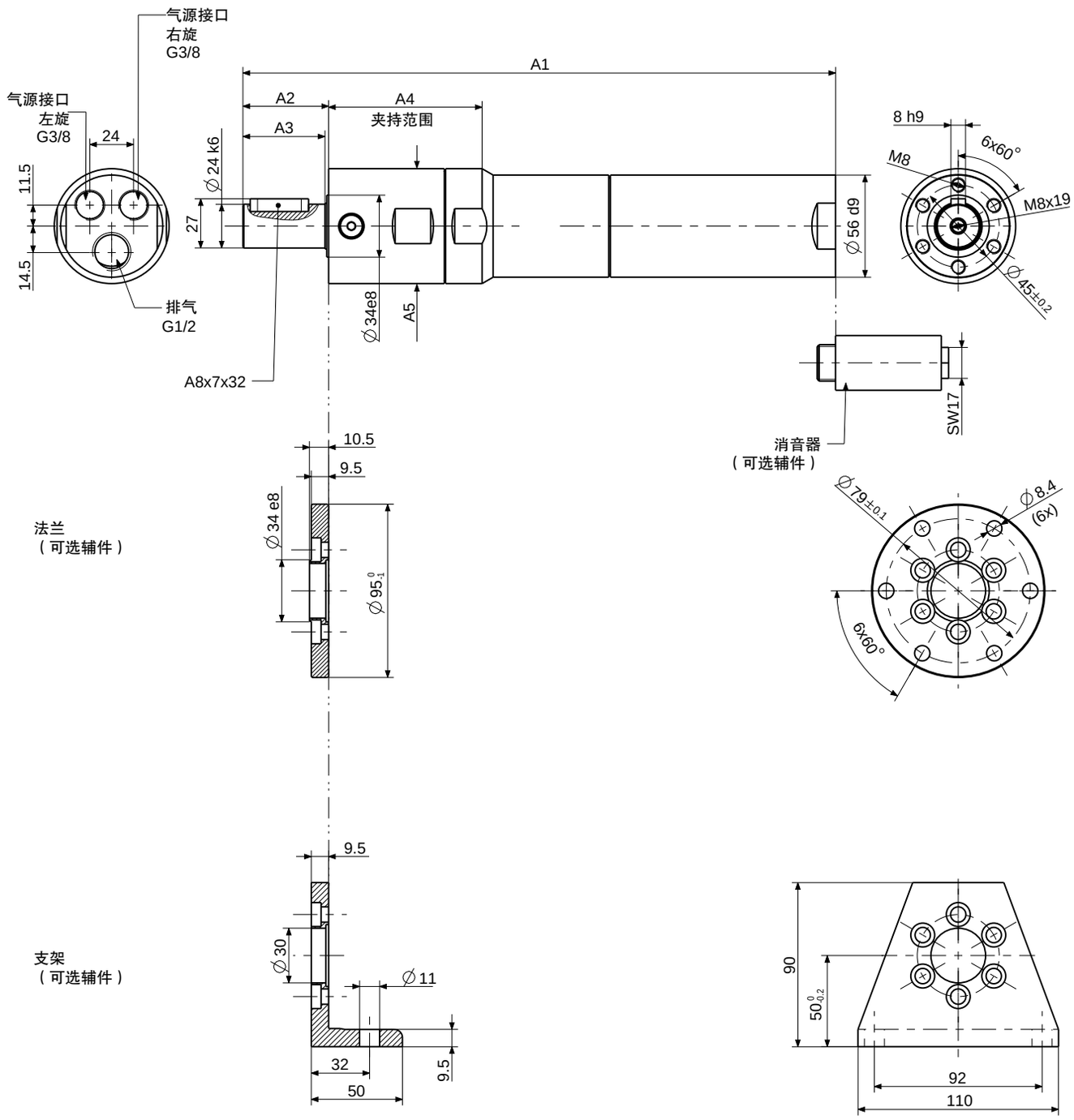

尺寸：mm

p444338

马达尺寸	67(X)系列-型号			马达尺寸 (mm)				
				A1	A2	A3	A4	A5
6	67X-746	67X-756	67X-766	286.4	47	45	61	56e8
	67X-516			300	47	45	84.2	63h8
马达尺寸	67(X)系列-型号			马达尺寸 (mm)				
				A1	A2	A3	A4	A5
7	67X-747	67X-757	67X-767	311.5	47	45	61	56e8
	67X-517			325	47	45	84.2	63h8

300/600/900 W 带制动大扭矩高级系列气动马达

带制动6号马达		正反转								
67X系列 ATEX防爆	**型号** 订货号	**67X-006B** 1027501A	**67X-086B** 1027501N	**67X-016B** 1027501H	**67X-026B** 1027501B	**67X-036B** 1027501C	**67X-046B** 1027501D	**67X-056B** 1027501E	**67X-066B** 1027501F	**67X-0661B** 1027501G
ATEX规范		**A**	**A**	**D**	**C**	**C**	**A**	**A**	**A**	**A**
67系列 无ATEX防爆认证	**型号** 订货号	**67-006B-1** 102750A	**67-086B-1** 102750N	**67-016B-1** 102750H	**67-026B-1** 102750B	**67-036B-1** 102750C	**67-046B-1** 102750D	**67-056B-1** 102750E	**67-066B-1** 102750F	**67-0661B-1** 102750G
额定功率	W / HP	600/0.8	600/0.8	600/0.8	600/0.8	600/0.8	600/0.8	600/0.8	600/0.8	300/0.4
额定转速	rpm	6750	2750	2000	1500	1000	350	250	170	90
空载转速	rpm	13500	5500	4000	3000	2000	700	500	340	180
额定扭矩	Nm / in.lbs	0.85/7.5	2.0/17.7	2.8/24.78	3.8/33.63	5.7/50.4	16.3/144.3	22.9/202.7	33.7/298.3	31.8/281.4
最小启动扭矩	Nm / in.lbs	1.25/11.06	3.1/27.4	4.3/38.06	5.7/50.4	8.5/75.2	24.5/216.8	34.3/303.6	50.6/447.8	47.7/422.15
失速扭矩	Nm / in.lbs	1.6/14.16	3.9/34.5	5.4/47.8	7.2/63.7	10.8/95.6	31.1/275.2	43.5/385	64/566.4	60.4/534.54
制动扭矩	Nm / in.lbs	3/26.55	7.3/64.6	10.3/91.15	13.2/116.8	20/177	58/513.3	79.2/700.9	120/1062	108/955.8
耗气量	m^3/min/cfm	0.85/30	0.85/30	0.85/30	0.85/30	0.85/30	0.85/30	0.85/30	0.85/30	0.55/30
重量	kg / lbs	3.35/7.37	3.35/7.37	3.45/7.59	3.45/7.59	3.45/7.59	3.75/8.25	3.75/8.25	3.75/8.25	3.75/8.25
气管内径，进气/排气	mm / in.	12 / 1/2	12 / 1/2	12 / 1/2	12 / 1/2	12 / 1/2	12 / 1/2	12 / 1/2	12 / 1/2	12 / 1/2

带制动7号马达		正反转							
67X系列 ATEX防爆	**型号** 订货号	**67X-007B** 1030051A	**67X-087B** 1030051N	**67X-017B** 1030051H	**67X-027B** 1030051B	**67X-037B** 1030051C	**67X-047B** 1030051D	**67X-057B** 1030051E	**67X-067B** 1030051F
ATEX规范		**A**	**A**	**D**	**C**	**C**	**A**	**A**	**A**
67系列 无ATEX防爆认证	**型号** 订货号	**67-007B-1** 103005A	**67-087B-1** 103005N	**67-017B-1** 103005H	**67-027B-1** 103005B	**67-037B-1** 103005C	**67-047B-1** 103005D	**67-057B-1** 103005E	**67-067B-1** 103005F
额定功率	W / HP	900/1.2	900/1.2	900/1.2	900/1.2	900/1.2	900/1.2	900/1.2	900/1.2
额定转速	rpm	6300	2600	1835	1425	950	325	235	155
空载转速	rpm	12600	5200	3670	2850	1900	650	470	310
额定扭矩	Nm / in.lbs	1.35/11.95	3.3/29.2	4.6/40.7	6.0/53.1	9.0/79.65	26.4/233.6	36.5/322.14	55.4/490.3
最小启动扭矩	Nm / in.lbs	2.0/17.7	4.9/43.4	7.0/62	9.0/79.65	13.5/119.5	39.6/350.5	54.8/485	83.1/735.44
失速扭矩	Nm / in.lbs	2.6/23	6.2/54.9	8.9/78.8	11.4/101	17.1/151.3	50.2/444.3	69.4/614.2	105.3/931.9
制动扭矩	Nm / in.lbs	3/26.55	7.3/64.6	10.3/91.2	13.2/116.8	20/177	58/513.3	79.2/700.9	120/1062
耗气量	m^3/min/cfm	1.4/49.4	1.4/49.4	1.4/49.4	1.4/49.4	1.4/49.4	1.4/49.4	1.4/49.4	1.4/49.4
重量	kg / lbs	3.55/7.8	3.55/7.8	3.65/8	3.65/8	3.65/8	3.95/8.7	3.95/8.7	3.95/8.7
气管内径，进气/排气	mm / in.	12 / 1/2	12 / 1/2	12 / 1/2	12 / 1/2	12 / 1/2	12 / 1/2	12 / 1/2	12 / 1/2

以上为6 bar (85 PSI)润滑气源条件下产品的参数，无油操作时，输出会有10~20%的下降。

可选辅件		适用6号马达	适用7号马达
法兰 (包括安装螺丝)	订货号	4446166	4446166
支架 (带安装螺丝)	订货号	4446176	4446176
消音器:马达单向旋转 (左旋或右旋)			
1个软管喷嘴	订货号	410540 ($G^3/8$)	
1个消音器	订货号	802671 ($G^3/8$) **)	
1个消音器	订货号	802666 ($G^1/2$) **)	
消音器:马达正反转 (左旋和右旋)			
2个软管喷嘴	订货号	410540 ($G^3/8$)	
1个消音器	订货号	802666 ($G^1/2$)	
带润滑维护单元*	订货号	820455A	821608A
螺纹端		G 1/2	G 3/4
无润滑维护单元*	订货号	822409A	826982A
螺纹端		G 1/2	G 3/4
备件 (包含叶片，密封环，O型圈和消音器)	订货号	444787A 订货号 102750(1)B-D 444787B 订货号 102750(1)E-F 444787H 订货号 102750(1)A, N	444919A 订货号 103005(1)B-D 444919B 订货号 103005(1)E-G 444919F 订货号 103005(1)A, N
制动备件 (包括制动片，压力弹簧和O型圈)	订货号	444787G	444787G

*) 维护单元包含调压阀，过滤器和可选的油雾器

带制动6号马达和7号马达,67(X)系列-,正反转

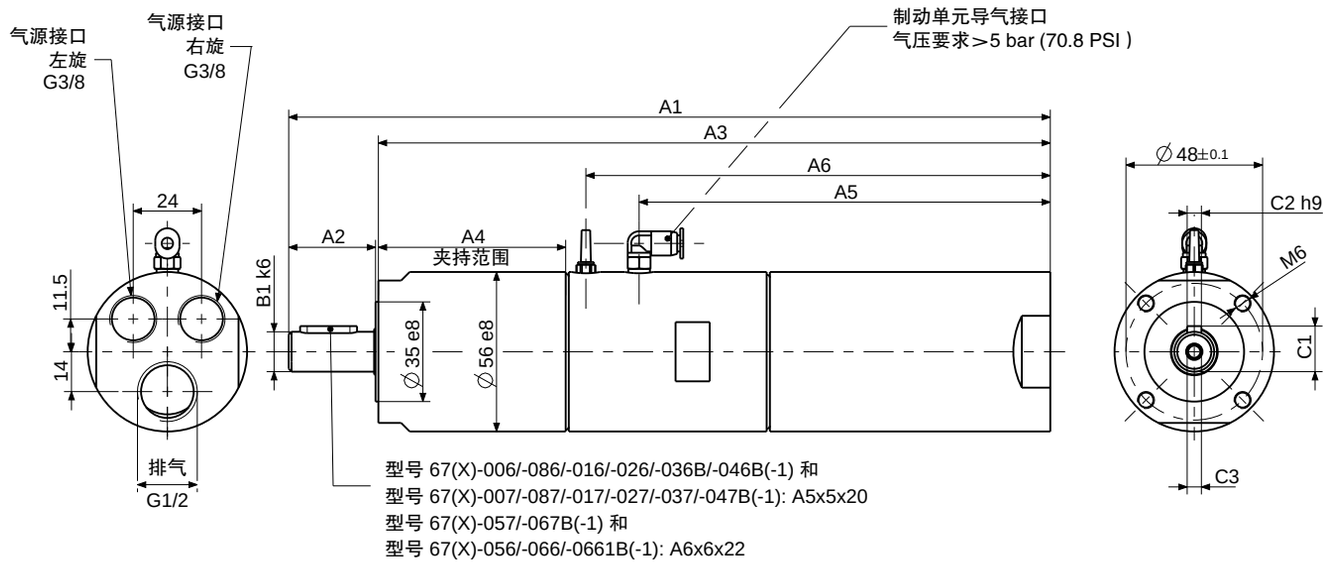

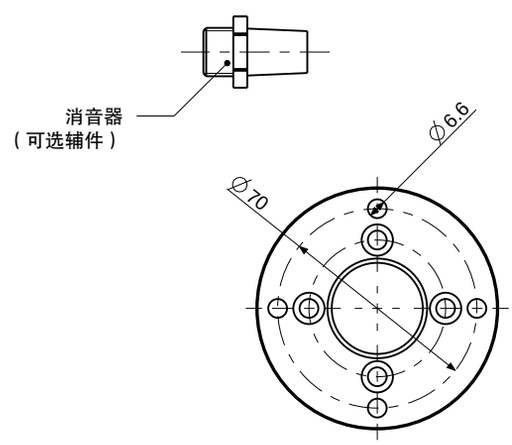

法兰
(可选辅件)

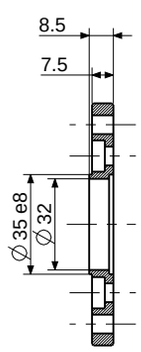

支架
(可选辅件)

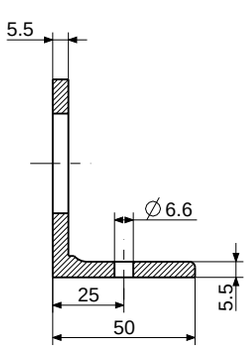

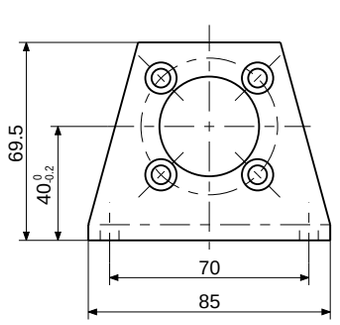

尺寸：mm

p110531

马达尺寸	67(X)系列-型号				尺寸 (mm)									
					A1	A2	A3	A4	A5	A6	B1	C1	C2	C3
6	67(X)-006B(-1)	67(X)-016B(-1)	67(X)-026B(-1)	67(X)-036B(-1)	267.5	30	236.1	65.8	144.5	163.2	14	16	5	M5x12
	67(X)-046B(-1)	67(X)-086B(-1)			285.6		254.1	83.8						
	67(X)-056B(-1)	67(X)-066B(-1)	67(X)-0661B(-1)		287.6	35	250.5	80.4			19	21.5	6	M6x12

马达尺寸	67(X)系列-型号				尺寸 (mm)									
					A1	A2	A3	A4	A5	A6	B1	C1	C2	C3
7	67(X)-007B(-1)	67(X)-017B(-1)	67(X)-027B(-1)	67(X)-037B(-1)	292.6	30	261.1	65.8	169.5	188.1	14	16	5	M5x12
	67(X)-047B(-1)	67(X)-087B(-1)			310.6		279.1	83.8						
	67(X)-057B(-1)	67(X)-067B(-1)			312.6	35	275.5	80.4			19	21.5	6	M6x12

600/900 W 带制动大扭矩高级系列气动马达

		带制动6号马达 正反转				带制动7号马达 正反转			
67X系列 ATEX防爆	**型号** 订货号	**67X-746B** 1027501P	**67X-756B** 1027501R	**67X-766B** 1027501S	**67X-516B** 1027501M	**67X-747B** 1030051P	**67X-757B** 1030051R	**67X-767B** 1030051S	**67X-517B** 1030051M
ATEX规范		A				A			
67系列 无ATEX防爆认证	**型号** 订货号	**67-746B-1** 102750P	**67-756B-1** 102750R	**67-766B-1** 102750S	**67-516B-1** 102750M	**67-747B-1** 103005P	**67-757B-1** 103005R	**67-767B-1** 103005S	**67-517B-1** 103005M
额定功率	W / HP	600/0.8	600/0.8	600/0.8	600/0.8	900/1.2	900/1.2	900/1.2	900/1.2
额定转速	rpm	85	65	42	24	80	60	40	22
空载转速	rpm	170	130	84	48	160	120	80	44
额定扭矩	Nm / in.lbs	67.4/596.5	88.1/779.7	136.4/1207.1	238.7/2112.5	107.4/950.5	143.2/1267.3	214.8/1901	390.6/3456.8
最小启动扭矩	Nm / in.lbs	101.1/894.7	132.2/1170	204.6/1810.7	358.1/3169.2	161.1/1425.7	214.8/1901	-	585.9/5185.2
失速扭矩	Nm / in.lbs	128/1132.8	167.4/1481.5	259.2/2293.9	453.5/4013.5	204.1/1806.3	272.1/2408.1	-	-
最大允许扭矩	Nm / in.lbs	-	300/2655	300/2655	600/5310	-	300/2655	300/2655	600/5310
制动扭矩	Nm / in.lbs	232/2053.2	-	-	-	232/2053.2	-	-	-
耗气量	m^3/min/cfm	0.85/30	0.85/30	0.85/30	0.85/30	1.4/49.42	1.4/49.42	1.4/49.42	1.4/49.42
重量	kg / lbs	4.6/10.12	4.6/10.12	4.6/10.12	5.4/11.88	4.8/10.56	4.8/10.56	4.8/10.56	5.6/12.32
气管内径，进气/排气	mm / in.	12 / 1/2	12 / 1/2	12 / 1/2	12 / 1/2	12 / 1/2	12 / 1/2	12 / 1/2	12 / 1/2

以上为6 bar (85 PSI)润滑气源条件下产品的参数，无油操作时，输出会有10~20%的下降。

可选辅件		适用6号和7号马达	
法兰 (包括安装螺丝)	订货号	4134632	
支架 (带安装螺丝)	订货号	44461738	
消音器:马达单向旋转 (左旋或右旋)			
1个软管喷嘴	订货号	410540 (G3/8)	
1个消音器	订货号	802671 (G3/8) **)	
1个消音器	订货号	802666 (G1/2) **)	
消音器:马达正反转 (左旋和右旋)			
2个软管喷嘴	订货号	410540 (G3/8)	
1个消音器	订货号	802666 (G1/2)	
		适用6号马达	**适用7号马达**
带润滑维护单元*	订货号	820455A	821608A
螺纹端		G 1/2	G 3/4
无润滑维护单元*	订货号	822409A	826982A
螺纹端		G 1/2	G 3/4
备件 (包含叶片，密封环，O型圈和消音器)		444787D **适用型号:** 67(X)-746B(-1) ~ .-766B(-1)	444919C **适用型号:** 67(X)-747B(-1) ~ .-767B(-1)
	订货号	444787E **适用型号:** 67(X)-516B(-1)	444787E **适用型号:** 67(X)-517B(-1)
制动备件 (包括制动片，压力弹簧和O型圈)	订货号	444787G	444787G

*) 维护单元包含调压阀，过滤器和可选的油雾器

带制动6号马达和7号马达,67(X)系列-,正反转

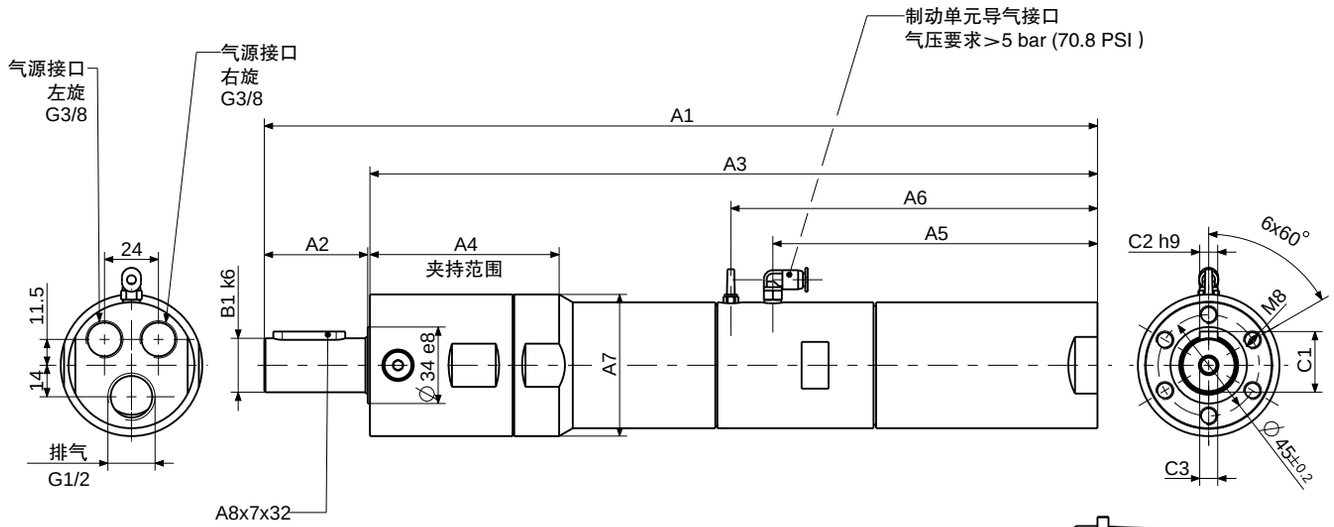

法兰
（可选辅件）

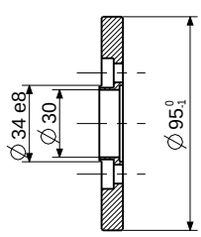

消音器
（可选辅件）

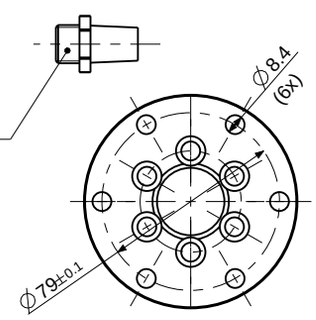

支架
（可选辅件）

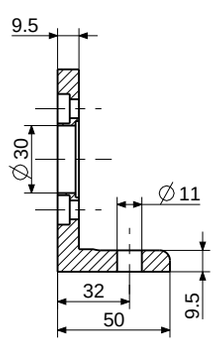

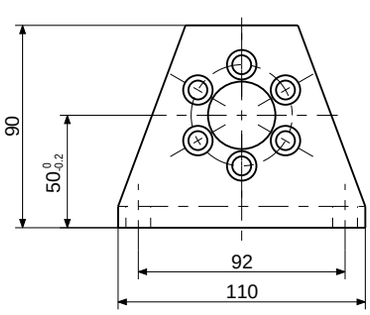

尺寸：mm

p110532

马达尺寸	67(X)系列-型号			尺寸 (mm)										
				A1	A2	A3	A4	A5	A6	A7	B1	C1	C2	C3
6	67(X)-746B(-1)	67(X)-756B(-1)	67(X)-766B(-1)	357	45	310	139.6	144.5	163.2	56e8	24	27	8	M8x12
	67(X)-516B(-1)			370.8		323.8	84.2			63h8				

马达尺寸	67(X)系列-型号			尺寸 (mm)										
				A1	A2	A3	A4	A5	A6	A7	B1	C1	C2	C3
7	67(X)-747B(-1)	67(X)-757B(-1)	67(X)-767B(-1)	382.1	45	335.1	140	169.5	188.2	56e8	24	27	8	M8x12
	67(X)-517B(-1)			395.8		348.8	84.2			63h8				

700/1600 W 高级系列气动马达

8号马达		正反转						
67X系列 ATEX防爆 	**型号** 订货号	**67X-008** 306780A	**67X-028** 306780B	**67X-038** 306780C	**67X-048** 306780D	**67X-058** 306780E	**67X-0581** 306780F	**67X-068** 306780G
ATEX规范		**A**	**D**	**C**	**C**	**C**	**A**	**A**
额定功率	W / HP	1600/2.14	1600/2.14	1600/2.14	1600/2.14	1600/2.14	700/0.9	1600/2.14
额定转速	rpm	4800	1250	600	350	160	100	80
空载转速	rpm	9600	2500	1200	700	320	200	160
额定扭矩	Nm / in.lbs	3.1/27.4	12.2/108	25.4/224.8	43.6/385.86	95.4/844.3	66.9/592.1	191/1690
最小启动扭矩	Nm / in.lbs	4.7/41.6	18.3/161.95	38.2/338.07	65.4/578.79	143.2/1267.32	100/885	-
失速扭矩	Nm / in.lbs	6.05/53.54	23.2/205.32	48.3/427.45	82.9/733.66	181.4/1605.39	125/1106.25	-
最大允许扭矩	Nm / in.lbs	-	-	-	-	-	-	220/1947
耗气量	m^3/min / cfm	1.6/56.48	1.6/56.48	1.6/56.48	1.6/56.48	1.6/56.48	1.1/38.83	1.6/56.48
重量	kg / lbs	5.9/12.98	6.1/13.42	6.1/13.42	6.7/14.74	6.7/14.74	6.7/14.74	8/17.6
气管内径，进气/排气	mm / in.	19 / 3/4	19 / 3/4	19 / 3/4	19 / 3/4	19 / 3/4	19 / 3/4	19 / 3/4

以上为6 bar (85 PSI)润滑气源条件下产品的参数，无油操作时，输出会有10~20%的下降。

可选辅件		**适用8号马达**
法兰 (包括安装螺丝)	订货号	4446272
支架 (带安装螺丝)	订货号	4446285
消音器:马达单向旋转 (左旋或右旋)		
1个软管喷嘴	订货号	410509 (1/2")
1个消音器	订货号	802666 (1/2")
1个消音器	订货号	822086 (3/4")
消音器:马达正反转 (左旋和右旋)		
2个软管喷嘴	订货号	410509 (1/2")
1个消音器	订货号	822086 (3/4")
带润滑维护单元*	订货号	821608 A
螺纹端		G 3/4
无润滑维护单元*	订货号	826982 A
螺纹端		G 3/4
备件 (包含叶片，密封环，O型圈和消音器)	订货号	444788A 订货号 306780B-C 444788B 订货号 306780D-G 444788E 订货号 306780A

*) 维护单元包含调压阀，过滤器和可选的油雾器

8号马达
67(X)系列-
正反转

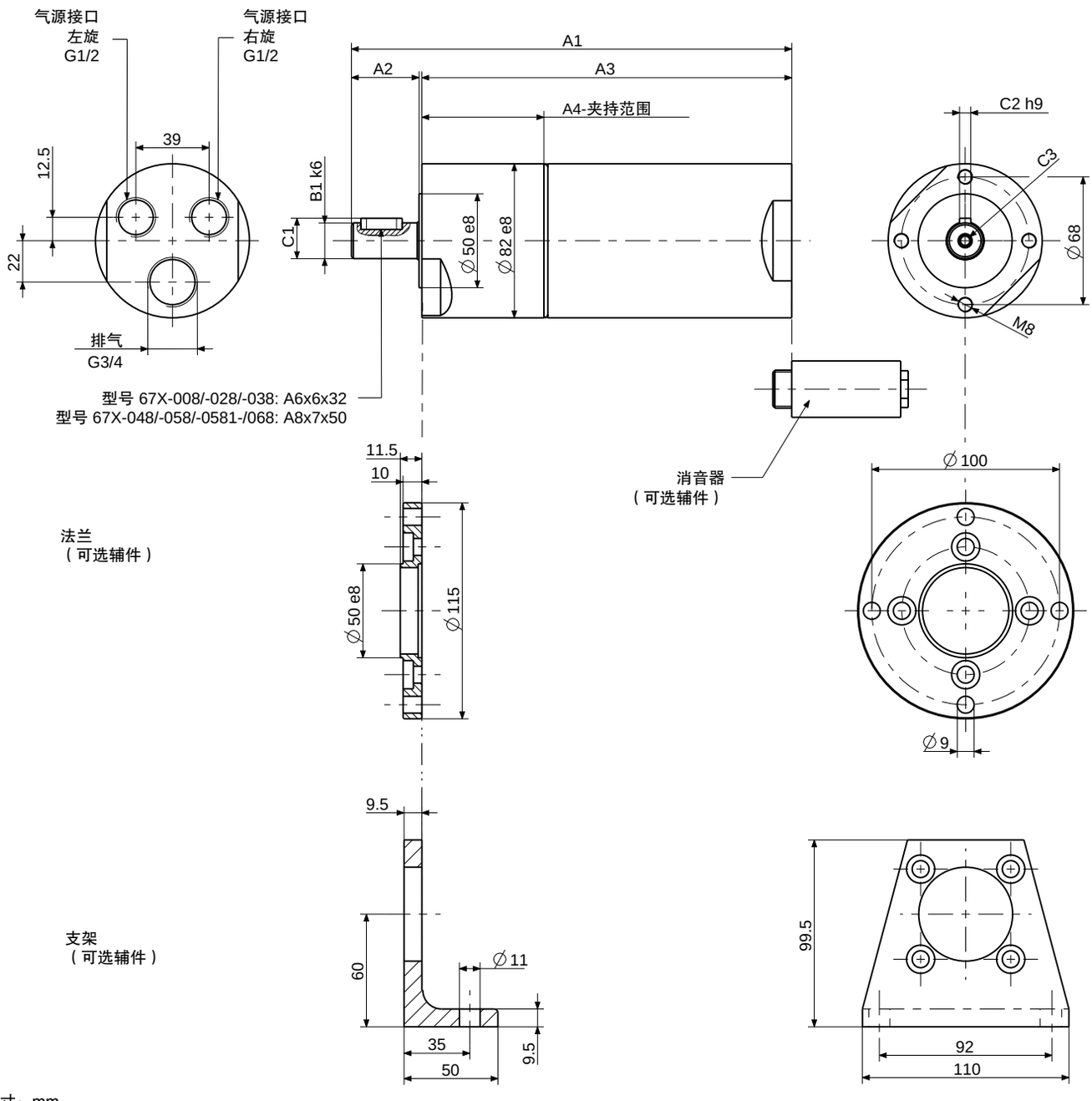

尺寸：mm

p440236

马达尺寸	67(X)系列-型号			马达尺寸 (mm)							
				A1	A2	A3	A4	B1	C1	C2	C3
8	67X-008	67X-028	67X-038	235	35	197	65	19	21.5	6	M6x15
	67X-048	67X-058	67X-0581	268	60	205	73	28	31	8	M10x20
	67X-068			311.5	61.5	248.5	116.5				

700/1600 W 大扭矩高级系列气动马达

带制动8号马达		正反转						
67X系列 ATEX防爆 	**型号** 订货号	**67X-008B** 1031811A	**67X-028B** 1031811B	**67X-038B** 1031811C	**67X-048B** 1031811D	**67X-058B** 1031811E	**67X-0581B** 1031811F	**67X-068B** 1031811G
ATEX规范		**A**	**D**	**C**	**C**	**C**	**A**	**A**
67系列 无ATEX防爆认证	**型号** 订货号	**67-008B-1** 103181A	**67-028B-1** 103181B	**67-038B-1** 103181C	**67-048B-1** 103181D	**67-058B-1** 103181E	**67-0581B-1** 103181F	**67-068B-1** 103181G
额定功率	W / HP	1600/2.14	1600/2.14	1600/2.14	1600/2.14	1600/2.14	700/0.9	1600/2.14
额定转速	rpm	4800	1250	600	350	160	100	80
空载转速	rpm	9600	2500	1200	700	320	200	160
额定扭矩	Nm / in.lbs	3.1/27.4	12.2/108	25.4/224.8	43.6/385.86	95.4/844.3	66.9/592.1	191/1690
最小启动扭矩	Nm / in.lbs	4.7/41.6	18.3/161.95	38.2/338.07	65.4/578.79	143.2/1267.32	100/885	-
失速扭矩	Nm / in.lbs	6.05/53.54	23.2/205.32	48.3/427.45	82.9/733.66	181.4/1605.39	125/1106.25	-
制动扭矩	Nm / in.lbs	8.2	30.6	66.1	121.8	-	152	-
最大允许扭矩	Nm / in.lbs	-	-	-	-	220/1947	-	220/1947
耗气量	m^3/min / cfm	1.6/56.48	1.6/56.48	1.6/56.48	1.6/56.48	1.6/56.48	1.1/38.83	1.6/56.48
重量	kg / lbs	9/19.8	9.2/20.24	9.2/20.24	9.7/21.34	9.7/21.34	9.7/21.34	9.1/20.02
气管内径，进气/排气	mm / in.	19 / 3/4	19 / 3/4	19 / 3/4	19 / 3/4	19 / 3/4	19 / 3/4	19 / 3/4

以上为6 bar (85 PSI)润滑气源条件下产品的参数，无油操作时，输出会有10~20%的下降。

可选辅件		**适用8号马达**
法兰 (包括安装螺丝)	订货号	4446272
支架 (带安装螺丝)	订货号	4446285
消音器:马达单向旋转 (左旋或右旋)		
1个软管喷嘴	订货号	410509 ($G^1/2$)
1个消音器	订货号	802666 ($G^1/2$)
1个消音器	订货号	822086 ($G^3/4$)
消音器:马达正反转 (左旋和右旋)		
2个软管喷嘴	订货号	410509 ($G^1/2$)
1个消音器	订货号	822086 ($G^3/4$)
带润滑维护单元*	订货号	821608A
螺纹端		G 3/4
无润滑维护单元*	订货号	826982A
螺纹端		G 3/4
备件 (包含叶片，密封环，O型圈和消音器)	订货号	444788A / **订货号** 103181(1)B-C 444788B / **订货号** 103181(1)D-G 444788E / **订货号** 103181(1)A
制动备件（包括制动片，压力弹簧和O型圈）	订货号	446096D

*) 维护单元包含调压阀，过滤器和可选的油雾器

带制动8号马达
67(X)系列-
正反转

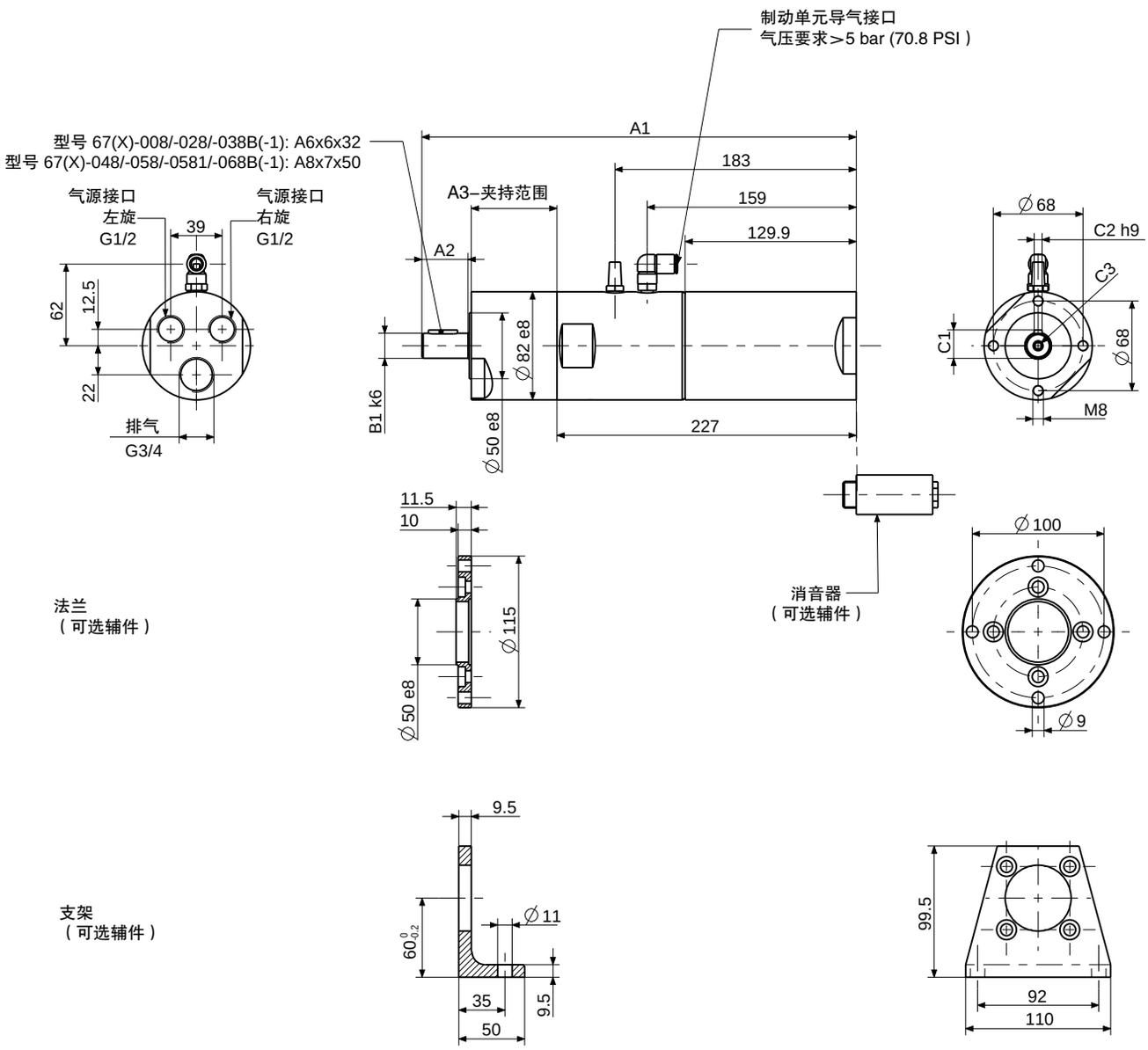

尺寸：mm

p4401026

马达尺寸	带制动67(X)系列-型号			马达尺寸 (mm)						
				A1	A2	A3	B1	C1	C2	C3
8	67(X)-008B(-1)	67(X)-028B(-1)	67(X)-038B(-1)	330	35	65	19	21.5	6	M6x15
	67(X)-048B(-1)	67(X)-058B(-1)	67(X)-0581B(-1)	363	60	73	28	31	8	M10x20
	67(X)-068B(-1)			406.6	63	117	31			

驱动轴最大允许载荷

平轴
马达尺寸0和1

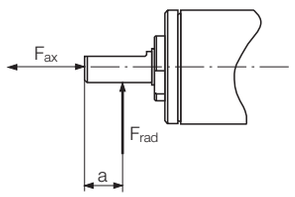

平行键轴
马达尺寸2和8

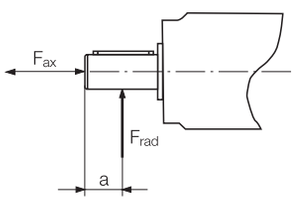

螺纹轴

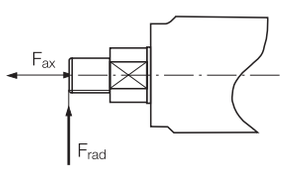

钻孔卡盘

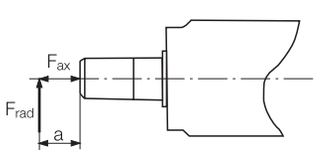

平轴马达

马达尺寸	订货号		Fax [N]	Frad [N]	a [mm]
0	306700B-E 3067000B-E		120	180	6
1	306710A-I		200	240	7

平行键轴马达

马达尺寸	订货号	订货号 带制动	Fax [N]	Frad [N]	a [mm]
2	306720A-F,H		340	165	9
2.5	306725A-H	107399A-H / 1073991A-H	510	1170	11
3	306730A-D	103029A-D / 1030291A-D	510	1180	13
	306730E-H,K	103029E-H,K / 1030291E-H,K	680	1040	14
	306730I,L,M	103029P,R,S / 1030291P,R,S	1160	3870	20
	306730N,O	103029N,O / 1030291N,O	1160	3920	20
6	306760A-D,H,N	102750A-D,H,N / 1027501A-D,H,N	690	1190	14
	306760E-G	102750E,F,G / 1027501E,F,G	800	2030	16
	306760I,K,L	102750P,R,S / 1027501P,R,S	1160	3790	20
	306760M	102750M / 1027501M	1160	3900	20
7	306770A-D,H,N	103005A-D,H,N / 1030051A-D,H,N	690	1190	14
	306770E-F	103005E,F / 1030051E,F	800	2030	16
	306770I,K,L	103035P,R,S / 1030351P,R,S	1160	3790	20
	306770M	103035M / 1030351M	1160	3900	20
8	306780A-C,G	1031811A-C,G / 103181A-C,G	1470	2790	16
	306780D-F	1031811D-F / 103181D-F	1560	2730	30

螺纹轴马达

马达尺寸	订货号		Fax [N]	Frad [N]	a [mm]
2	3067207A-H		340	110	0
2.5	3067257A-L		510	880	0
3	3067307A-D		510	860	0
3	3067307E-H		680	820	0

钻孔卡盘马达

马达尺寸	订货号		Fax [N]	Frad [N]	a [mm]
6	114132B-H		800	350	80

以上参数测定基于一千万次旋转测试后，轴承有效率在90%以上。

马达噪音水平

67X系列马达噪音水平(选配消音器)

适用马达尺寸	不带消音器噪音水平 dB(A)	带消音器水平 dB(A)	消音器 订货号
0	98	85	811355
1	95	85	823236
2	99	92	823236
2.5	100	82	802675 / 802673
3	103	91	802673
6	104	94	802671 / 802666
7	106	88	802671 / 802666
8	108	95	802666 / 822086

用于有防爆要求的环境

有此标识的马达可用于有防爆要求的环境

二次降噪可选组件

67X系列马达降噪组件

马达尺寸	马达单向旋转R/L(顺时针或逆时针)订货号	马达正反转U(顺时针和逆时针)订货号	噪音水平dB (A)
1	446354B	446354A	71
2	440015B	440015A	70
2,5	440016B	440016A	71
3	440018B	440018A	70
6	4400191B	4400191A	76
7	4400191B	4400191A	79
8	440020B	440020A	87

1号马达

R/L U

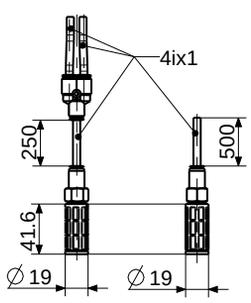

2号马达

R/L U

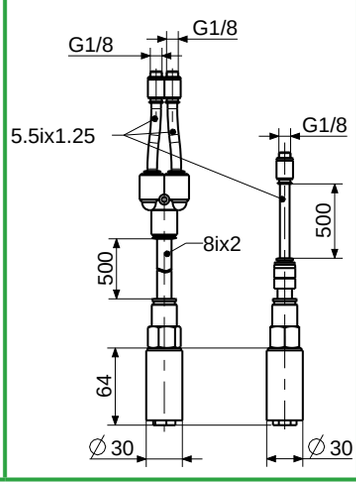

2.5号马达

R/L U

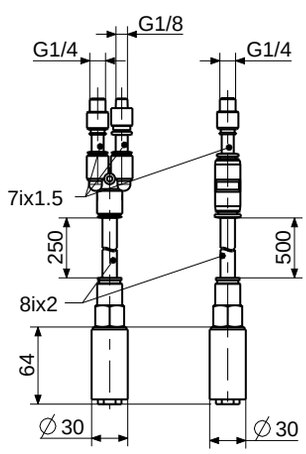

3号马达

R/L U

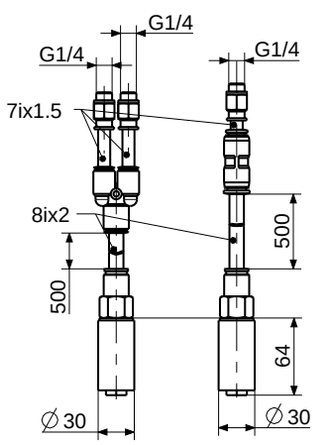

6号和7号马达

R/L U

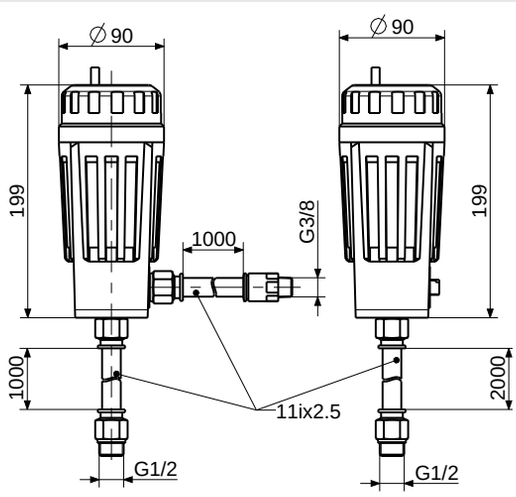

8号马达

R/L U

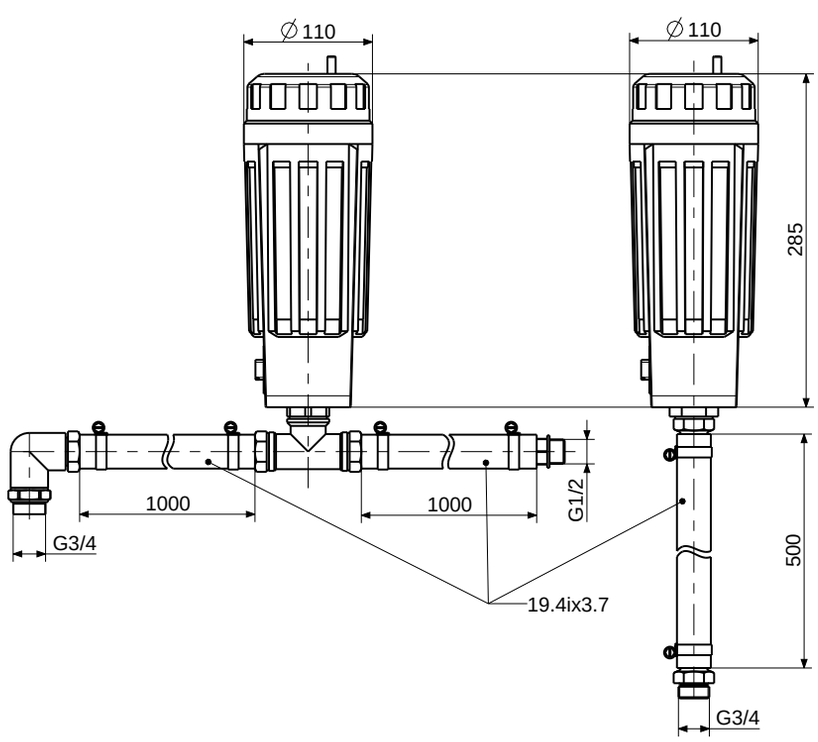

尺寸：mm

p122985

高速钢螺纹钻头转速标准值(rpm)

切削速度	35 m/min (115 ft./min)	28 m/min (90 ft./min)	25 m/min (80 ft./min)	14 m/min (45 ft./min)	11 m/min (35 ft./min)	7 m/min (23 ft./min)	22 m/min (70 ft./min)	12 m/min (40 ft./min)	50 m/min (165 ft./min)	90 m/min (300 ft./min)	165 m/min (540 ft./min)	210 m/ min (690 ft./min)
	碳钢			合金钢		不锈钢	铸铁		铜材质	轻质金属		镁合金 [2]
钻孔直径 mm/in	<500 N/mm² (30 long tons/ sq. in.)	500 - 700 N/mm² (30 - 45 long tons/ sq. in.)	>700 N/mm² (45 long tons/ sq. in.)	700 - 900 N/mm² (45 - 55 long tons/ sq. in.)	900 - 1100 N/mm² (55 - 70 long tons/ sq. in.)		<180 N/mm² (10 long tons/ sq. in.)	>180 N/mm² (10 long tons/ sq. in.)		普通合金 软铜 [1]	硬质	
1/0.04	11000	8800	7800	4400	3400	2200	7000	3800	16000	28000	52000	66000
2/5/64	5500	4400	3900	2200	1700	1100	3500	1900	8000	14000	26000	33000
3/1/8	3700	3000	2600	1500	1100	730	2300	1300	5300	9000	17300	22000
4/5/32	2800	2200	2000	1100	850	550	1700	950	4000	7000	13000	16500
5/13/64	2200	1800	1600	880	680	440	1400	760	3200	5600	10400	13200
6/15/64	1900	1500	1300	735	570	365	1200	630	2700	4800	8700	11000
7/ 9/32	1600	1300	1100	630	485	315	1000	540	2300	4000	7400	9400
8/5/16	1400	1100	975	550	425	275	875	475	2000	3500	6500	8300
9/23/64	1200	975	865	490	380	245	780	420	1800	3100	5800	7400
10/25/64	1100	880	780	440	340	220	700	380	1600	2800	5200	6600

[1] 对于三层DURO板和硬纸材料，建议使用带K10硬质金属的高速钢钻头；
[2] 对于热塑板，建议参数为两倍。

带制动防爆马达的调压阀



调压阀会随我们的带制动防爆马达一起发货。

当气源压力低于5 bar时，这个安全阀会关闭气源，实现自动制动。

这一装置可以防止温度的不规律增加对马达运行造成影响。

气动马达设计

马达功率计算：

$$P = \frac{M \times n}{9550}$$

P = 输出功率 kW
M = 额定扭矩 Nm
n = 额定转速 rpm

气动马达的最佳工作区间接近额定转速，如果您需要降低马达转速，可以在排气端加装节流阀，这样就可以在降速的同时，尽可能减少扭矩的损失。当调节进气口流量，或者降低气源压力时，转速和扭矩均会明显降低。

盈时精密气动马达的所有性能参数都是基于 6 bar 的气源压力，以及列表中的开放截面积参数。如果您的应用工况条件跟我们的参数有差异，请参详我们气动马达选型样册。。

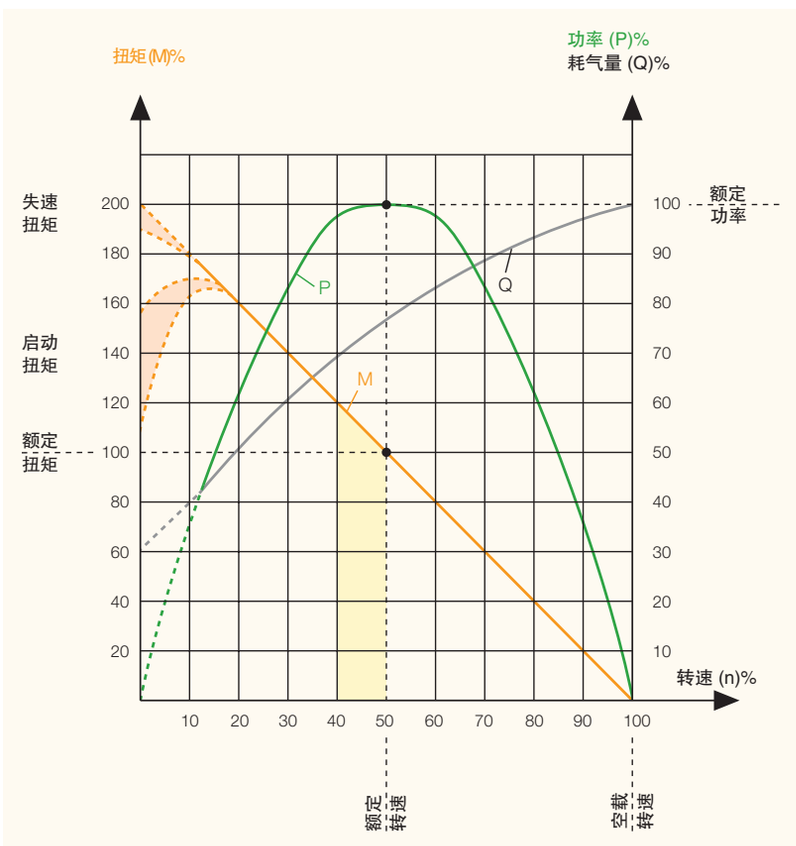

= 气动马达最佳工作区间

气动马达产品选型信息表

为方便为您提供选型服务，请填写以下表单：

应用		
安装环境	ATEX防爆要求	☐ yes ☐ no
	如果是，告知安全等级	
	是否需要满足食品级标准	☐ yes ☐ no
	是否需要灭菌	☐ yes ☐ no
	是否耐酸	☐ yes ☐ no
	是否耐蒸汽	☐ yes ☐ no
应用条件	连续运行 (24小时不间断)	☐ yes ☐ no
	运行时间小时/天	
	天数/年	
	循环时间 (s):	
	是否需要负载至失速	☐ yes ☐ no
	自锁	☐ yes ☐ no
旋向要求	☐ 左 ☐ 右 ☐ 正反转 (从进气口方向看)	
马达性能	功率	W
	额定扭矩	Nm
	额定转速	rpm
性能影响应用条件	操作压力 (输入端):	bar
	是否无油操作	☐ yes ☐ no
	连接件和软管的最小开口面积	mm
马达外部构件设计要求	☐ 普通钢 ☐ 耐蚀 ☐ 铝材质 ☐ 塑料 ☐ 陶瓷	
	其他	
驱动转轴设计	驱动轴要求 (如带键轴，方端，六角端，夹头，钻孔卡盘等)	
	要求尺寸	
马达特性设计	安装要求: (支架，法兰等)	
	要求尺寸	
其他部件	☐ 制动闸 ☐ 操作闸	
	减速箱	
价格范围		
年度需求量		